

FENÊTRES

NEUF & RÉNOVATION

2022/23

Internorm®
Fenêtres – Portes



Votre habitation de rêve
DEVIENT RÉALITÉ.



SOMMAIRE

STYLES DE DESIGNS 8

studio 10
home pure 16
home soft 22
ambiente 28

GAMMES DE FENÊTRES 32

PVC et PVC-Alu 34
Stores intégrés PVC-Alu 46
Bois-Alu 50
Stores intégrés Bois-Alu 54

Vitrages XXL 56
HX 300 58
Coulissants 62

INNOVATIONS I-TEC 66

CONSEILS 76

Combinaison matériaux 78
Sécurité 80
Neuf 82
Rénovation 86
Pose 90
Maison passive 92
Conseils du menuisier 94

ÉQUIPEMENTS

Coloris 96
Poignées 98
Balcon à la française 100
Verres / Vitrages 102
ECLAZ® 104
Protection solaire et moustiquaires 106
Récapitulatif des gammes 108

APERCU PORTES D'ENTRÉE 112

ENTREPRISE 120

Internorm France 122
Usines 123
Garanties 124
Engagements 125
Certifications 126





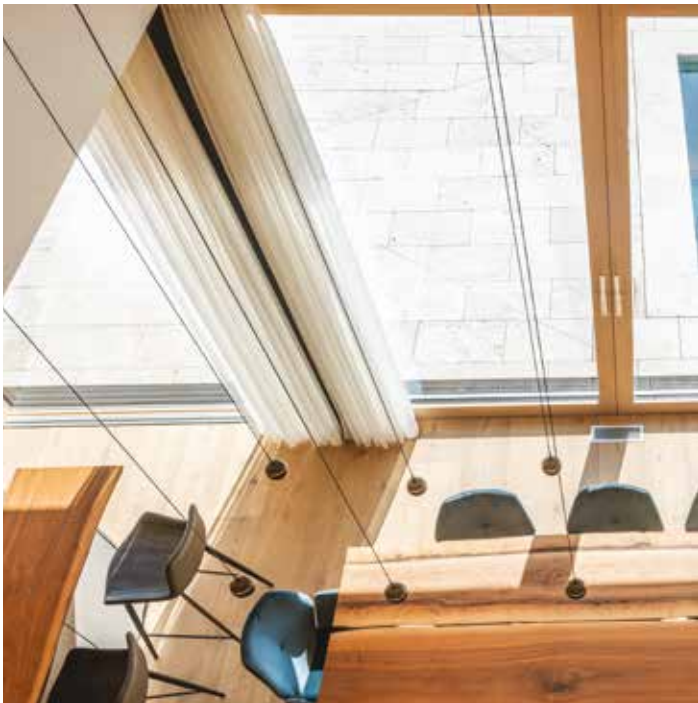



Les matériaux bois, Alu et verre sont au premier plan de cette maison et sont parfaitement mis en scène sur la façade comme à l'intérieur. Le salon avec galerie est inondé de lumière et cré une atmosphère naturelle grâce à l'utilisation généreuse du bois.

Construction neuve (AT); Fenêtre HF 410, HS 330














STYLES DE DESIGNS



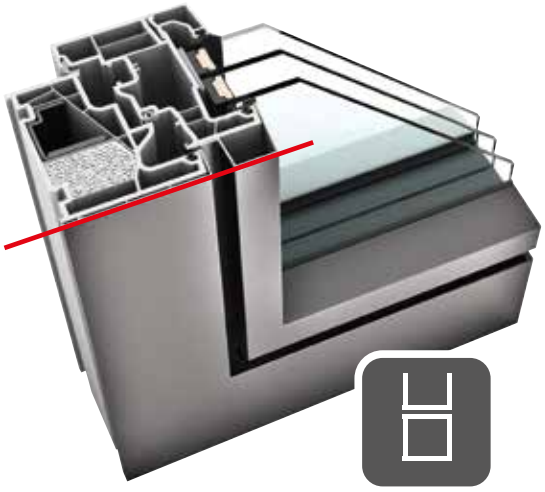

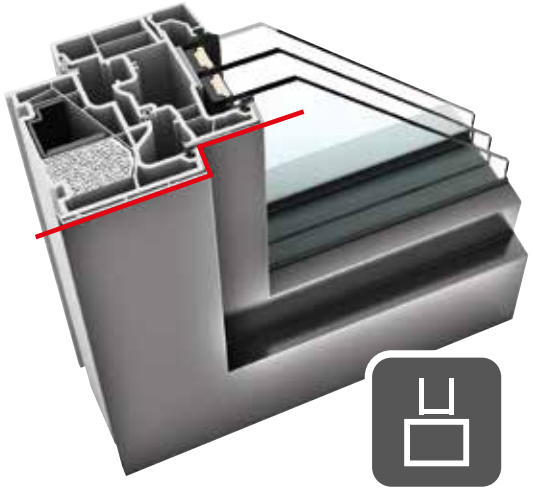

studio

Avant-gardiste et sobre, le design studio reflète l'habitation de demain. Il suit sur le plan formel une ligne claire et épurée. Ce style est très peu conventionnel.

home pure

Le design home pure répond aux exigences d'un style moderne et rectiligne ; il définit des espaces de vie clairs et baignés de lumière.





À PARTIR DE LA PAGE 10

À PARTIR DE LA PAGE 16

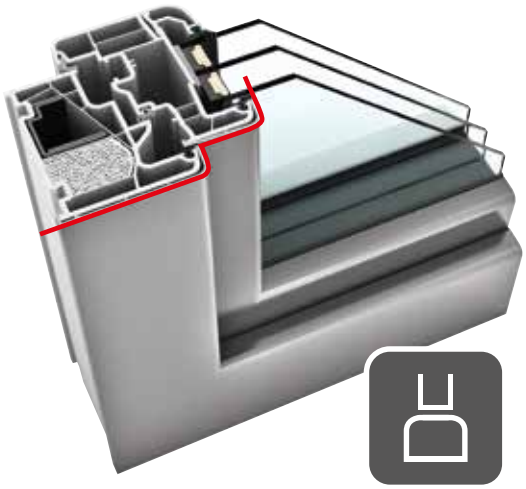

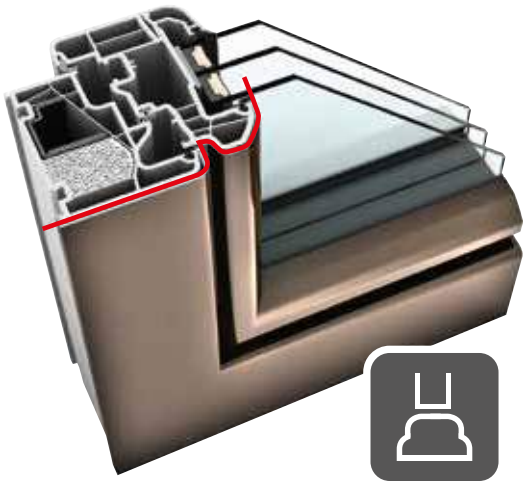

home soft

Le design home soft séduit par sa simplicité et affiche un caractère agréable, les formes arrondies s'intégrent partout et apporte une ambiance harmioneuse.

ambiente

Le design ambiente se caractérise par ses formes traditionnelles, classiques et élégantes. Cette conception apporte chaleur et confort..





À PARTIR DE LA PAGE 22

À PARTIR DE LA PAGE 28

studio

IDÉAL POUR LES INDIVIDUALISTES



Ils se considèrent comme des indicateurs de tendance et ont une grande affinité avec les nouvelles technologies. Une architecture épurée, des formes claires et un design minimaliste créent un environnement esthétique et reflètent votre propre concept de vie. Votre style est réduit à l'essentiel et laisse place à votre épanouissement personnel et vous souhaitez exprimer votre individualité.

Fidèle à cette philosophie, le design **Studio** Internorm s'intègre parfaitement dans votre style d'habitat moderne.
Les fenêtres avec design aligné peuvent être entièrement intégrées dans la maçonnerie et sont disponibles dans les matériaux PVC, PVC-Aluminium et Bois-Aluminium.

Vous trouverez ici un aperçu et les possibilités du design studio.





11

VUE INTÉRIEURE

Grâce à un design anguleux et affleurant, la fenêtre en design studio s'intègre parfaitement dans une architecture intérieure claire et contemporaine, avec des poignées de fenêtre carrées et plates.



FINITIONS ET COLORIS INTÉRIEURS

Le blanc et les gris sont incontournables dans le design studio. Avec un grand choix de coloris, Internorm vous offre de nombreuses possibilités d'aménagement. Vous trouverez plus de détails à la page 96.

PVC / BOIS



BOIS dans tous les coloris RAL



BOIS en coloris standard lasurés et couvrants



POIGNÉES

Les poignées discrètes et carrées Internorm s'adaptent parfaitement au design carré des fenêtres. Elles sont facilement maniables et la sécurité est assurée par des poignées verrouillables ou des poignées Secustik, plus de détails page 98.



Poignée standard G80
Embase plate

Poignée standard G80

Poignée standard G80
avec clé

Poignée Secustik® G80

Poignée Secustik® Dallas

FINITIONS ET COLORIS EXTÉRIEURS

L'élégance des différentes nuances de gris domine le design studio. La palette de couleurs va de l'acier inox au gris clair et doux en passant par l'anthracite, ce qui vous donne de nombreuses possibilités. Plus de coloris à la page 97.

PVC

Blanc

ALUMINIUM Laquage haute résistance aux intempéries

HM113 HM735 HM716 HFM14

HFM02 HFM03 HM906 HF819

ALUMINIUM Laquage en look inox et tous les coloris RAL

M916 EL01 EL02

PROTECTION SOLAIRE ET MOUSTIQUAIRE

Les différentes possibilités de protection solaires rendent la façade extérieure plus attrayante. L'innovation I-tec Jalousie est disponible sur les fenêtres avec store intégrée. Plus de détails pages 106.



Store intégré



BSO



Volet roulant

VUE EXTÉRIEURE

Les fenêtres en design studio sont réduites à l'essentiel. Les cadres simples et plats sont un élément de design qui met en valeur votre architecture.





> Nous ne voulions pas seulement trouver une fenêtre performante, mais aussi une fenêtre qui nous plaise.
>
> Katharina et Mario Sackl









A la maison avec...

KATHARINA ET MARIO

Inspiration :
le rebord de la fenêtre devient un emplacement idéal pour un moment de détente.

Découvrez la gamme KF 520 page 44.

Maison design avec ambiance de bien-être

„Rentrer chez soi, se sentir bien, se reposer du quotidien, voilà les exigences concernant notre nouvelle maison“, se souvient Mario, qui vient d'emménager avec sa femme Katharina dans sa nouvelle maison de rêve. Une architecture sobre et intemporelle, au design moderne, était très importante pour cette construction, et les fenêtres ont également joué un grand rôle. En effet, le design de la fenêtre devait également convenir au style de construction. Lors des premières conversations avec le bureau d'architectes, des projets ont été élaborés, la répartition de l'espace a été définie et les positions et tailles des fenêtres ont été définies. Le design fin de la KF 520 était important pour nous, et nous voulions une fenêtre moderne, de qualité, qui illumine les pièces. „*Ces exigences sont parfaitement remplies grâce à la KF 520“*, confirme Katharina. L'architecte a conçu une combinaison de grandes solutions de fenêtres et de vitrages fixes. Les soulevants-coulissants ont été placés de manière optimale afin de souligner le style ouvert sur l'extérieur. La grande proportion de verre crée une ambiance chaleureuse dans la maison.
„Le thème de la protection contre les effractions et de la sécurité a également joué un rôle important pour nous, explique Mario. *Il était important pour nous de se sentir en sécurité à tout moment de la journée, Nous avons délibérément opté pour le modèle KF 520. Grâce à la technologie I-tec Secure, cette fenêtre offre une protection incomparable contre les effractions.“*

home pure

IDÉAL POUR LES PURISTES



Un sens aigu du style vous tient à cœur, vous appréciez la singularité et accordez de l'importance à une esthétique puriste. Des espaces clairs et éclairés créent de l'espace pour vous et votre famille.
Leur mode de vie est marqué par une grande conscience de la qualité et du design.

L'art du bon goût se reflète aussi dans vos fenêtres, des fenêtres rectilignes qui s'adaptent à vos besoins et sont disponibles dans les matériaux PVC, PVC-Aluminium et Bois-Aluminium.

Vous trouverez ici un aperçu et les possibilités du design home pure.



VUE INTÉRIEURE

Le design carré de la fenêtre home pure s'intègre parfaitement dans l'aspect puriste de votre intérieur. Des poignées sobres renforcent l'architecture minimaliste et le style rectiligne de vos pièces d'habitation s'étire à travers le bâtiment comme un fil rouge.



SURFACES ET COULEURS INTÉRIEURES

Les couleurs claires et les tons naturels rendent votre intérieur encore plus chaleureux. Les couleurs intérieures des fenêtres en PVC-Aluminium et en Bois-Aluminium sont parfaitement harmonisées. Vous pouvez donc combiner les deux types de gammes, par exemple le PVC-Alu dans la salle de bains et le Bois-Alu dans le salon. Vous trouverez ici un petit aperçu des coloris - plus de détails page 96.

PVC / BOIS



BOIS dans tous les coloris RAL



BOIS en coloris standard lasurés et couvrants



POIGNÉES

Le design carré des fenêtres est assorti de poignées avec lignes franches et légèrement arrondies. La poignée Secustik avec mécanisme de blocage breveté garantit une sécurité exceptionnelle. Plus de détails page 98.



Poignée standard G80 | **Poignée standard G80** avec clé | **Poignée Secustik® G80** | **Poignée Secustik® Dallas** | **Poignée Amsterdam**

SURFACES ET COULEURS EXTÉRIEURES

Le gris met en valeur les autres coloris et rend par exemple les façades blanches ou grises encore plus lumineuses. Les tons de gris même s'ils sont assez neutres, attirent le regard sur de grandes surfaces vitrées. Plus de coloris page 97.

PVC

Blanc

ALUMINIUM Laquage haute résistance aux intempéries

HM113 HM735 HM906 HFM12

HFM02 HFM03 HM716 HF712

ALUMINIUM Laquage en look inox et tous les coloris RAL

M916 EL01 EL02

PROTECTION SOLAIRE ET MOUSTIQUAIRE

Les différentes possibilités de protection solaires rendent la façade extérieure plus attrayante. L'innovation I-tec Jalousie est disponible sur les fenêtres avec store intégrée. Plus de détails page 106.



Store intégré



BSO



Volet roulant

VUE EXTÉRIEURE

Les fenêtres au design home pure soutiennent les lignes claires de votre façade extérieure. Les cadres anguleux complètent votre architecture moderne.





> **Nous sommes des adeptes du design épuré et les fenêtres sans cadre d'Internorm étaient exactement ce que nous recherchions.**
>
> René Raggl









A la maison avec...

BARBARA ET RENÉ

Cette gamme de fenêtres nous apporte la luminosité et l'atmosphère chaleureuse et moderne que nous souhaitions.

Maison au design moderne et ouvert sur l'extérieur

Barbara et René Raggl sont des adeptes du design minimaliste, et c'est exactement ce qu'ils ont voulu faire dans la maison de leur rêves. Le facteur de bien-être ne devait cependant pas être négligé, leurs souhaits au niveau de l'architecture étaient donc clairs : le design et le confort devaient être parfaitement conciliés.

L'architecte s'est donc concentré sur quelques matériaux comme le béton, le bois et le verre. En réduisant les matériaux et les couleurs, il a créé un concept global cohérent. Les murs et plafonds en béton apparent qui paraissent froids contrastent avec les matériaux en bois chaleureux et naturels. Beaucoup de lumière imprègne l'atmosphère à l'intérieur de la maison. Les portes-fenêtres coulissantes qui s'ouvrent facilement, créent une transition fluide vers le jardin et relient habilement l'intérieur à l'extérieur.

Le couple Raggl décida délibérément de construire une maison neuve. Ce n'est qu'ainsi qu'ils ont pu réaliser leurs idées et leurs souhaits sans contrainte : une maison de design moderne, avec un style ouvert et lumineux. L'architecte a habilement mis en œuvre les exigences du couple et a conçu une maison avec des formes claires et rectilignes et de grandes ouvertures vitrées.

home soft

IDÉAL POUR LES PASSIONNÉS



Chez vous, l'harmonie et le confort sont essentiels. Grâce à votre décoration, vous créez une ambiance chaleureuse et agréable. Vous accordez une grande importance à la qualité de vie, au confort intérieur et considérez votre maison comme un refuge du quotidien.

Les formes arrondies des fenêtres home soft répondent parfaitement à votre besoin d'un intérieur harmonieux. Les bords arrondis des cadres de fenêtre et des battants peuvent être intégrés partout et sont disponibles dans les matériaux PVC, PVC-Aluminium et Bois-Aluminium.

Vous trouverez ici un aperçu et les possibilités du design home soft.





VUE INTÉRIEURE

Harmonie et esthétique parfaites grâce aux bords arrondis des parcloses et des battants des fenêtres en design home soft. De belles poignées arrondis apportent une ambiance chaleureuse.



SURFACES ET COULEURS INTÉRIEURES

Les fenêtres en Bois-Aluminium dans différentes essences de bois ou les décors bois pour les surfaces en PVC sont, en plus du blanc classique, les couleurs les plus appréciées du style home soft. Ils créent une ambiance chaleureuse et sont toujours agréables. Le chêne est particulièrement tendance en ce moment en raison de son caractère naturel et moderne. Plus de détails page 96.

PVC / BOIS

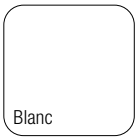

DÉCOR PVC Films décoratifs
pour surfaces en PVC en plusieurs coloris



BOIS dans tous les coloris RAL
et coloris standard lasurés et couvrants



POIGNÉES

Les poignées arrondies en Aluminium ou Acier ne sont pas seulement élégantes et raffinées sur les fenêtres Bois. Grâce à leur forme courbée, elles assurent une harmonie avec les bords arrondis du vantail de la fenêtre. Plus de détails page 98.



Poignée standard Alu naturel | **Poignée décorative acier F9** | **Poignée décorative Athinai** | **Poignée décorative Bruxelles** | **Poignée décorative Amsterdam**

SURFACES ET COULEURS EXTÉRIEURES

La couleur standard pour les fenêtres du design home soft doit être élégante, claire et accueillante. Grâce au laquage en Aluminium, ces fenêtres peuvent aussi être réalisées en différents coloris. Le gris, le marron ou le vert apportent une touche de couleur à votre façade. Plus de détails page 97.

PVC

Blanc

ALUMINIUM Laquage possible dans plusieurs coloris

M916 | HM735 | HFM02 | HM304

HM605 | HM803 | HFM21 | HFM22

ALUMINIUM Laquage coloris décor bois

HDS03 | HDS05 | HDS07

PROTECTION SOLAIRE ET MOUSTIQUAIRE

En plus d'une protection solaire efficace, les volets roulants assurent une isolation supplémentaire et une sécurité renforcée. En été, les BSO protègent contre les rayons directs du soleil et empêchent la surchauffage des pièces sans obscurcir la pièce. Plus de détails page 106.



Store intégré



BSO



Volet roulant

VUE EXTÉRIEURE

Les dormants et les ouvrants de la fenêtre home soft possèdent un design arrondi pour apporter un aspect chaleureux. Les fenêtres avec volets roulants et stores intégrés sont affleurants à la surface et peuvent être intégrées dans la façade sur trois côtés.





> Le sentiment d'être arrivé à ce beau résultat pour notre maison est à la fois excitant et rassurant.
>
> Lisa Sperrer









La fenêtre préférée de la famille est la fenêtre du salon, qui permet d'ouvrir la pièce et d'offrir une vue magnifique.

A la maison avec...

LISA ET CHRISTIAN

Se sentir parfaitement chez soi

Lisa Sperrer, épouse, mère de 2 enfants et blogueuse à domicile, a réalisé avec sa famille son rêve d'habitation idéale. Le souhait de pouvoir aménager ses quatre murs comme ils le souhaitaient ! Elle et son mari ont acheté une ancienne maison des années 70 qu'ils ont rénovée avec beaucoup de volonté. Leur amour du détail est indéniable. Des matériaux naturels, de nombreuses sources de lumière et des meubles idéalement choisis pour leur propre histoire, apportent à chaque pièce leur touche personnelle.

En entrant dans le séjour de la famille Sperrer, la grande fenêtre du salon s'ouvre sur la magnifique vue du panorama montagneux, comme une invitation à se blottir contre les coussins sur la vaste place du rebord de fenêtre.

„La rénovation de cette petite maison des années 70 n'était pas prévue au départ, nous avions déjà terminé le plan de construction d'un bâtiment neuf, mais nous avons découvert cette maison par hasard. Lisa Sperrer se souvient de la taille, de la répartition et surtout de la situation idéale pour nous, avec une vue magnifique, qui nous ont amenés à opter plutôt pour une rénovation."

ambiente

IDÉAL POUR LES CLASSIQUES



L'art nouveau, les maisons classiques, traditionnelles et les maisons de campagne élégantes correspondent parfaitement à vos goûts architecturaux. Une ambiance d'intérieur cosy souligne le caractère particulier de votre maison et votre niveau de vie. Un mélange de classique intemporel et d'élégance procure un confort chaleureux.

Les bords très arrondis des fenêtres ambiente soulignent votre ambiance intemporelle. Les fenêtres sont disponibles dans les matériaux PVC, PVC-Aluminium et Bois-Aluminium. Les stores et les volets vous offrent en outre de multiples possibilités d'aménagement.

Vous trouverez ici un aperçu et les possibilités du design ambiente.





VUE INTÉRIEURE

Les bords arrondis de la fenêtre ambiente côté intérieur apportent un aspect harmonieux. Les poignées rondes chromées ou en laiton poli soulignent le caractère intemporel.



SURFACES ET COULEURS INTÉRIEURES

Les fenêtres du design ambiente se distinguent par leur aspect varié de bois. De l'épicéa clair au mélèze en passant par le chêne brun, la palette de bois ou de feuilles décoratives est vaste. Plus de détails page 96.

PVC / BOIS

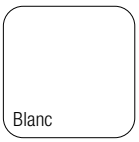

DÉCOR PVC Films décoratifs
pour surfaces en PVC en plusieurs coloris



BOIS dans tous les coloris RAL
et coloris standard lasurés et couvrants



POIGNÉES

Les poignées arrondies en Aluminium ou en laiton ne sont pas seulement élégantes et raffinées sur les fenêtres en bois. Grâce à leur forme courbée, elles assurent une interaction harmonieuse avec les bords arrondis du vantail de la fenêtre. Plus de détails page 98.



Poignée standard Alu naturel | **Poignée décorative Athinai** | **Poignée décorative Bruxelles** | **Poignée décorative Laiton poli** | **Poignée décorative Atlanta**

SURFACES ET COULEURS EXTÉRIEURES

Le gris foncé et le marron représentent les couleurs principales du design ambiente. Bien entendu, vous pouvez aussi créer vos fenêtres dans toutes les autres couleurs que nous proposons. Plus de détails page 97.

PVC

Blanc

ALUMINIUM Laquage possible dans plusieurs coloris

M916 HM304 HM605

HM817 HM722 HFM22

ALUMINIUM Laquage coloris décor bois structuré

HDS01 HDS04 HDS08

PROTECTION SOLAIRE ET MOUSTIQUAIRE

Dans le style design ambiente, les volets battants protègent non seulement du soleil et de la vue, mais représentent aussi un élément de décoration de votre façade extérieure. Plus de détails page 106.



Store intégré



Volet roulant



Volets battants

VUE EXTÉRIEURE

Les vantaux profilés des fenêtres ambiente sont affleurants au cadre arrondi et confèrent une ambiance chaleureuse. Les petit bois superposés ou intégrés de différentes largeurs, les croisillons dorés ainsi que les volets soulignent l'aspect extérieur classique du design ambiente.



GAMMES DE FENÊTRES

CHAQUE FENÊTRE EST UNIQUE



Internorm produit des fenêtres pour un confort optimal, avec une technique innovante et un design soigné. Choisissez parmi notre offre de fenêtres en PVC, en PVC-Aluminium ou en Bois-Aluminium et personnalisez-les. Les possibilités sont multiples : un large choix de coloris, de vitrages, de poignées et de grandes dimensions.

Chez Internorm, les fenêtres sont faites sur mesure, chaque fenêtre est donc unique et toutes les formes et tailles sont possibles. Vous pouvez également combiner différents modèles de fenêtres Internorm entre elles : choisissez le même design à l'extérieur et mixez les matériaux à l'intérieur.



33

KF 310 smart

FENÊTRE PVC BLANC



Isolation thermique jusqu'à U_w = 1,2 W/(m^2K)

Isolation phonique jusqu'à 38 dB

Sécurité RC1N, RC2

Ferrage apparent

Epaisseur dormant 71 mm

Facteur solaire Sw = 0,49

AEV A_4 E_{E9A} $V_{C4/B4}$

Valeurs selon produit et options



FINE

Faible épaisseur de dormant
pour un maximum de luminosité

BASIQUE

Produit proposé en PVC blanc
et double vitrage uniquement
avec intercalaire ISO

FIABLE

Collage périphérique du vitrage
et sécurité de base en standard



Vitrage collé



Battement central étroit
pour un apport de lumière optimal

ambiente

Le profil à 6 chambres dormant assure une isolation thermique encore meilleure. Trois joints périphériques protègent l'intérieur de l'humidité tout en améliorant l'isolation thermique et phonique.

Exclusivement en double vitrage

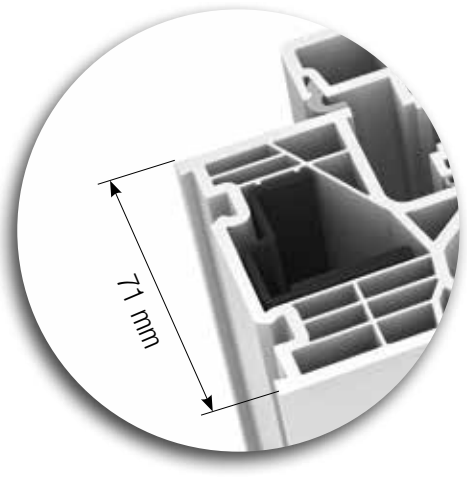

Epaisseur dormant



home soft

KF 310

FENÊTRE PVC & PVC-ALUMINIUM



Isolation thermique jusqu'à U_w = 0,76 W/(m^2K)

Isolation phonique jusqu'à 45 dB

Sécurité RC1N, RC2

Ferrage apparent, option invisible

Epaisseur dormant 71 mm

Facteur solaire Sw = 0,42

AEV A_4 E_{E9A} $V_{C4/B4}$

Valeurs selon produit et options



FINE

Faible épaisseur de dormant pour un maximum de luminosité

ÉPROUVÉE

Meilleures valeurs d'isolation thermique et acoustique, sécurité maximale

FIABLE

Collage périphérique du vitrage et sécurité de base en standard

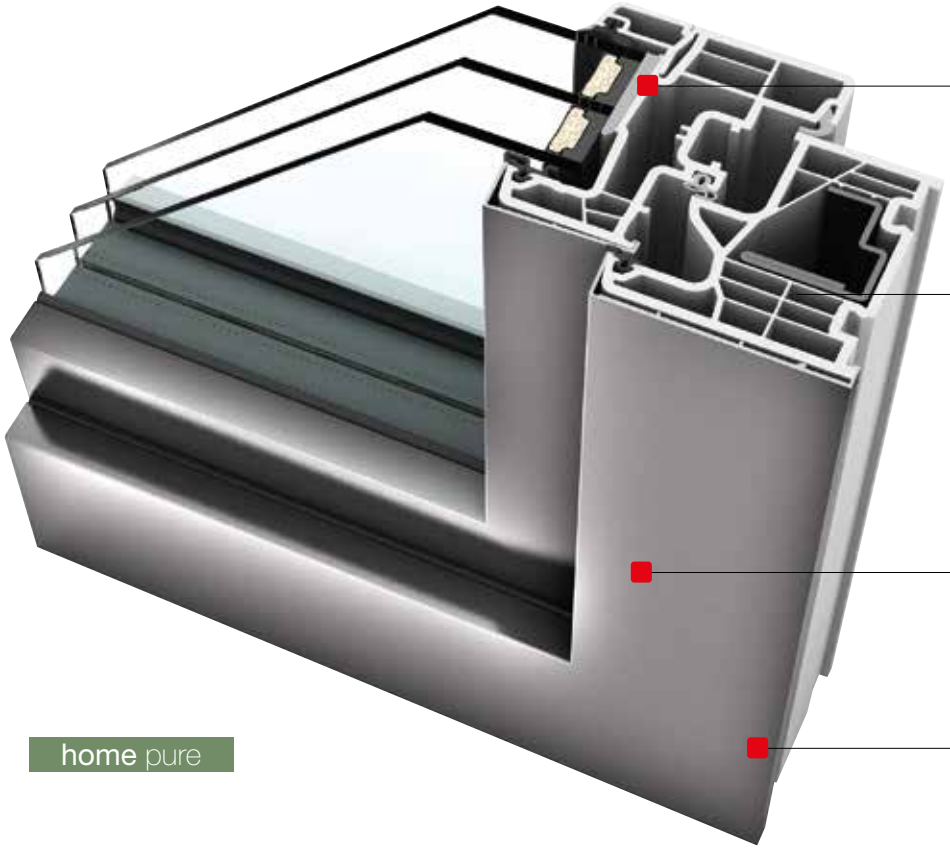

I-tec Vitrage

Le profil à 6 chambres dormant assure une isolation thermique encore meilleure. Trois joints périphériques protègent l'intérieur de l'humidité tout en améliorant l'isolation thermique et phonique.

L'ouvrant réduit donne à la fenêtre un aspect particulièrement fin et moderne.

Avec une épaisseur de dormant de seulement 71 mm, cette fenêtre est très fine (avec capotage Aluminium 74 mm).

home pure

Possibilité de double ou triple vitrage

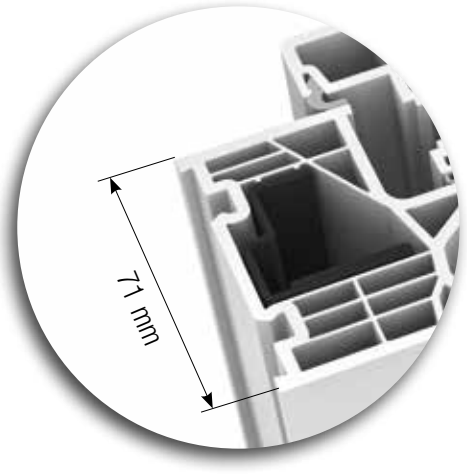

Epaisseur dormant



home soft

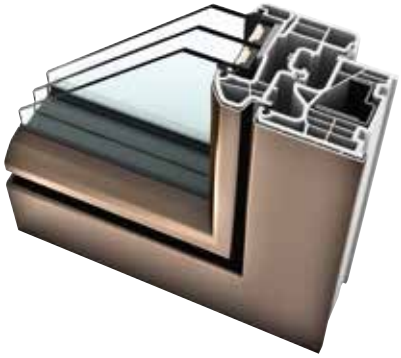

ambiente

KF 320

FENÊTRE PVC & PVC-ALUMINIUM



Isolation thermique	jusqu'à U_w = 0,72 W/(m²K)
Isolation phonique	jusqu'à 45 dB
Sécurité	RC1N, RC2
Ferrage	invisible, option apparent
Epaisseur dormant	71 mm
Facteur solaire	Sw = 0,44
AEV	A_4 E_{E750} $V_{C4/B4}$

Valeurs selon produit et options



ÉLÉGANTE

Faible épaisseur de dormant qui rend la fenêtre fine et moderne

INNOVANTE

Ouvrant caché donnant l‘impression depuis l‘extérieur d‘un vitrage fixe

SÛRE

Collage périphérique du vitrage et sécurité de base en standard

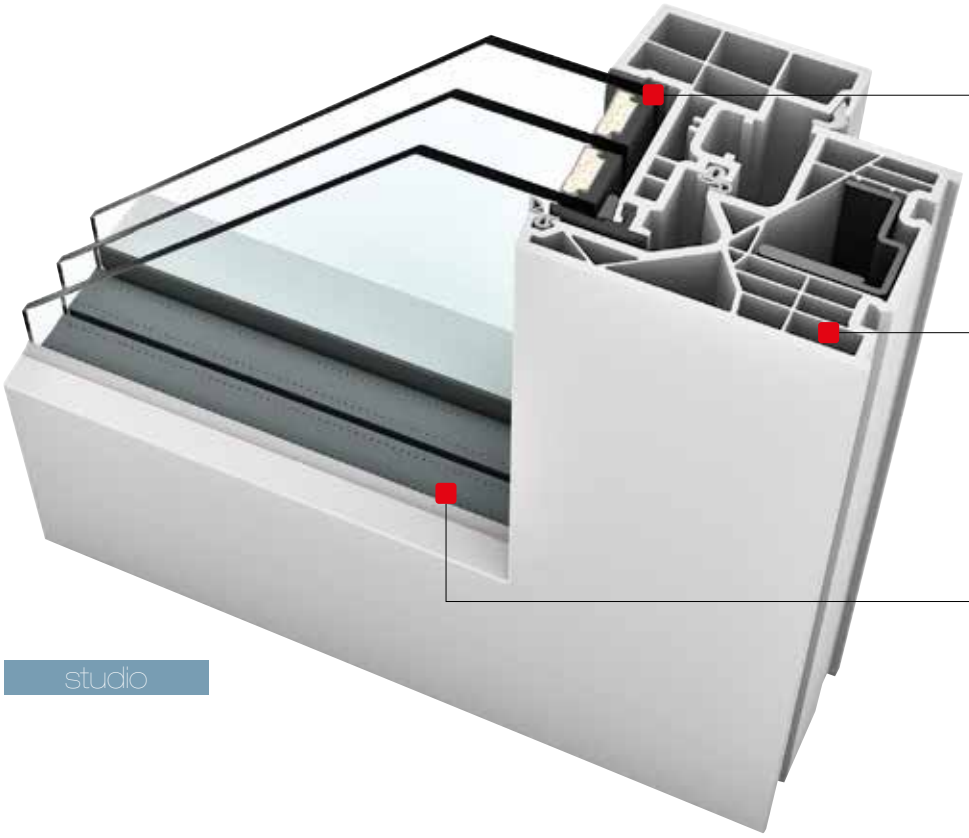

I-tec Vitrage

Le collage périphérique du vitrage assure une excellente stabilité dans le temps et une sécurité élevée contre les effractions (I-tec Vitrage page 74).

Le profil à 6 chambres dormant assure une isolation thermique encore meilleure. Trois joints périphériques protègent l’intérieur de l’humidité tout en améliorant l’isolation thermique et phonique.

L‘ouvrant caché donne une impression de vitrage fixe à l‘extérieur, même s‘il s’agit bien d’une fenêtre ouvrante

Exclusivement en triple vitrage

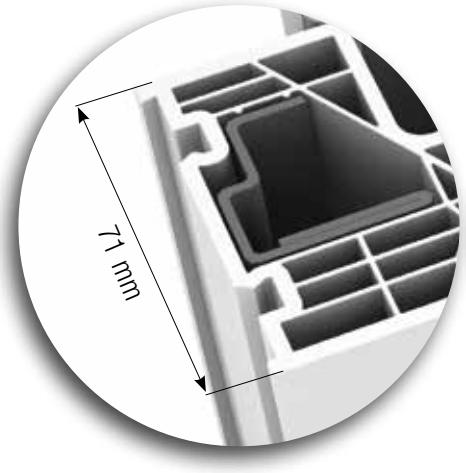

Epaisseur dormant



I-tec Vitrage

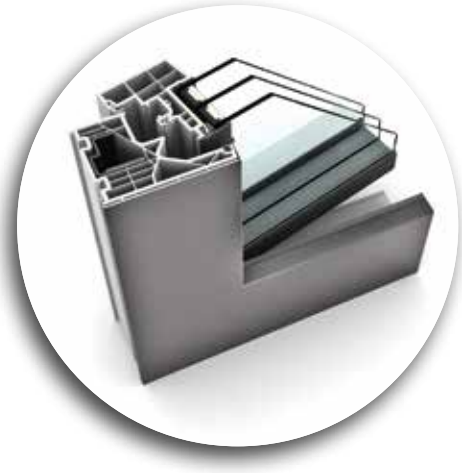

Ouvrant caché

KF 410

FENÊTRE PVC & PVC-ALUMINIUM



Isolation thermique	jusqu'à U_w = 0,71 W/(m^2K)
Isolation phonique	jusqu'à 45 dB
Sécurité	RC1N, RC2
Ferrage	invisible, option apparent
Epaisseur dormant	90 mm
Facteur solaire	Sw = 0,41
AEV	A_4 E_{9A} $V_{C4/B4}$

Valeurs selon produit et options



DIVERSITÉ

Disponible en quatre designs, adapté à chaque style de construction

CLASSIQUE

Une fenêtre en PVC blanc, un classique absolu

ADAPTABILITÉ

Combinable à la perfection avec les fenêtres en PVC-Aluminium et Bois-Aluminium

I-tec Vitrage
I-tec Aération
I-tec Insulation

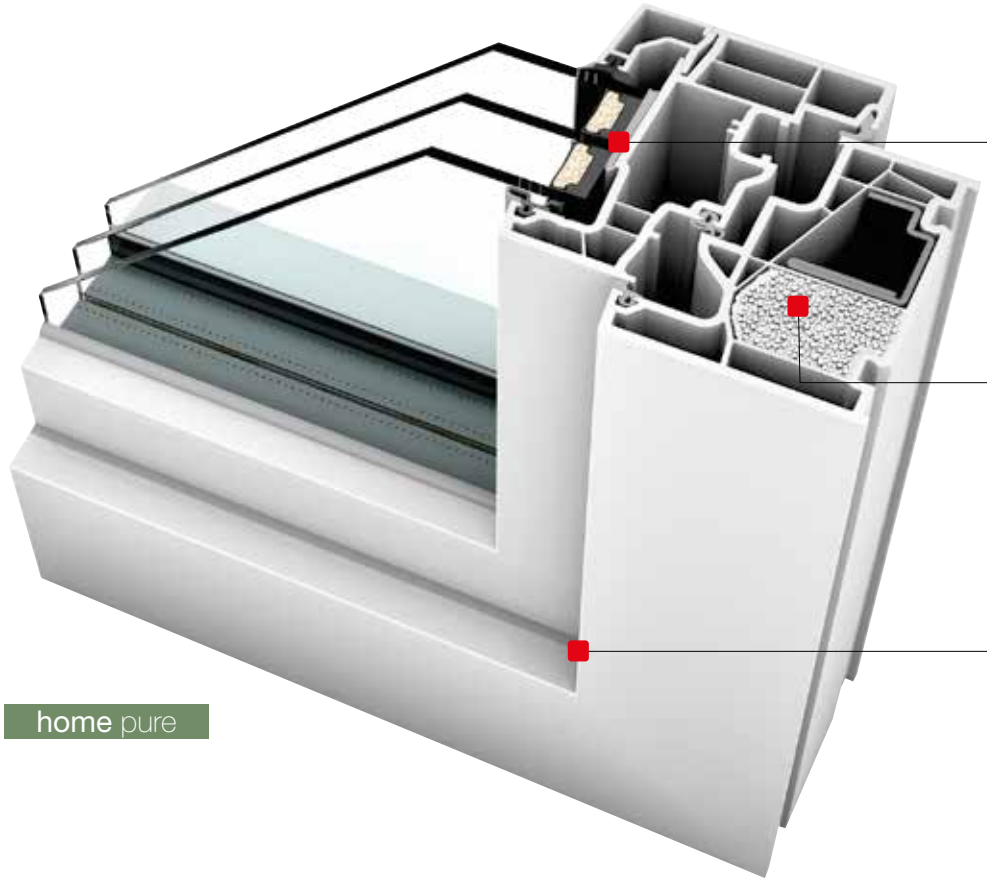

home pure

Le collage périphérique du vitrage assure une excellente stabilité dans le temps et une sécurité élevée contre les effractions (I-tec Vitrage page 74).

Haute isolation thermique grâce à un granulé isolant insufflé une fois le cadre assemblé et soudé permettant de remplir l'ensemble des profils, y compris dans les angles. (I-tec Insulation page 74).

Le design carré des vantaux et du cadre est parfait pour le style home pure. La KF 410 est également disponible dans les autres designs.

Exclusivement en triple vitrage



studio



home soft



ambiente

NEW

KF 510

FENÊTRE PVC & PVC-ALUMINIUM

Isolation thermique jusqu'à U_w = 0,71 W/(m²K)

Isolation phonique jusqu'à 46 dB

Sécurité RC3, RC2

Ferrage invisible, à clapet

Epaisseur dormant 90 mm

Facteur solaire Sw = 0,43

AEV A_4 E_{9A} $V_{C4/B4}$

Valeurs selon produit et options





SÉCURITÉ

Verrouillage unique
I-tec Secure en standard

DESIGN

Aspect harmonieux grâce aux cadres fins et au design anguleux

CONFORT

Nettoyage aisé grâce aux clapets de verrouillage entièrement intégrés

BREVET INTERNORM

I-tec Vitrage
I-tec Insulation
I-tec Secure

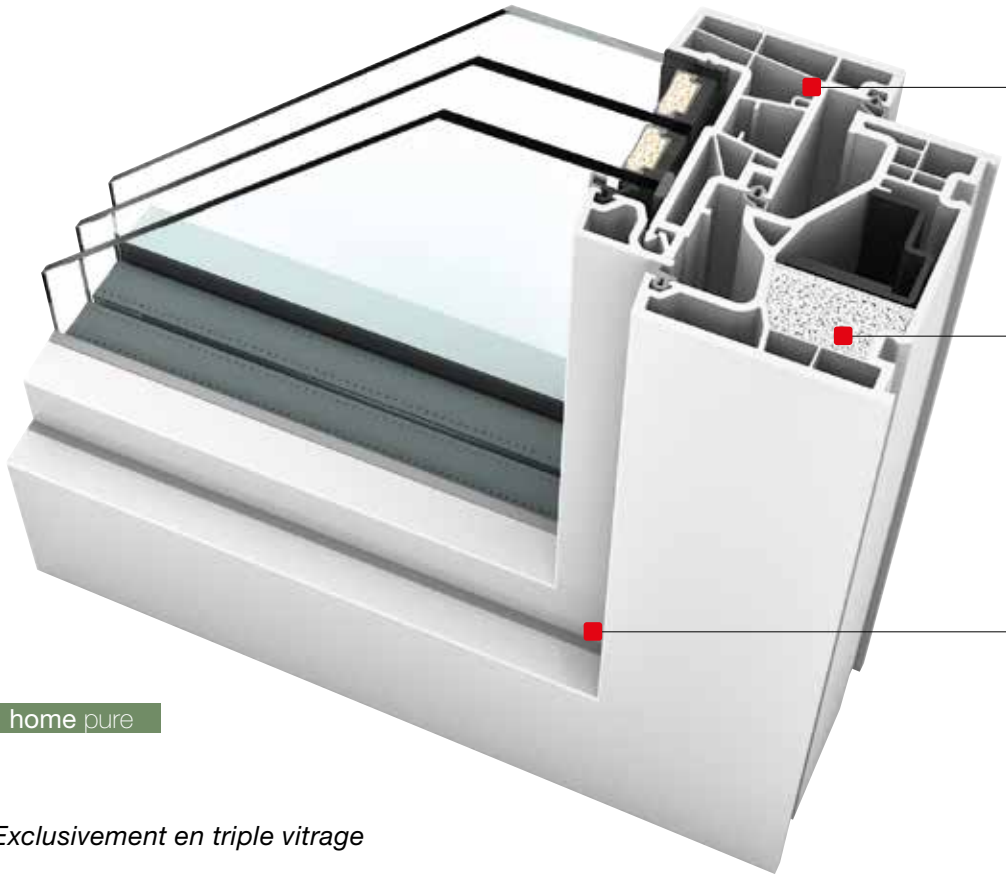

Le système de verrouillage entièrement intégré I-tec Secure assure non seulement une sécurité maximale, mais aussi un nettoyage aisé. (I-tec Secure page 68).

Haute isolation thermique grâce à un granulé isolant insufflé une fois le cadre assemblé et soudé permettant de remplir l'ensemble des profils, y compris dans les angles. (I-tec Insulation page 74).

Particulièrement fine et moderne grâce à la faible hauteur du cadre - la grande surface de verre permet une luminosité et un confort maximal.

home pure

Exclusivement en triple vitrage

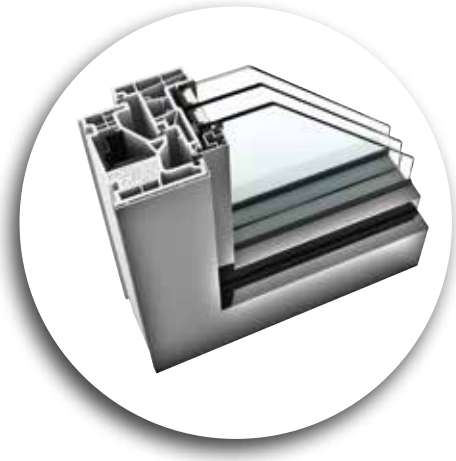

Capotage Aluminium

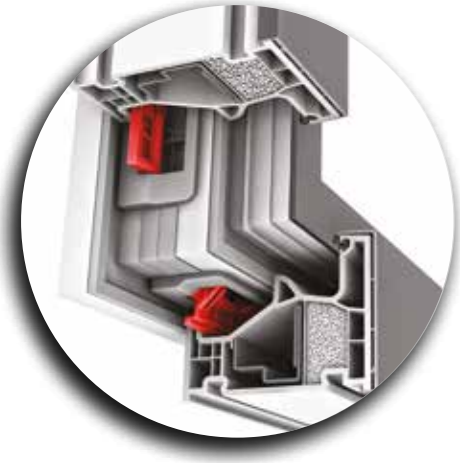

I-tec Secure

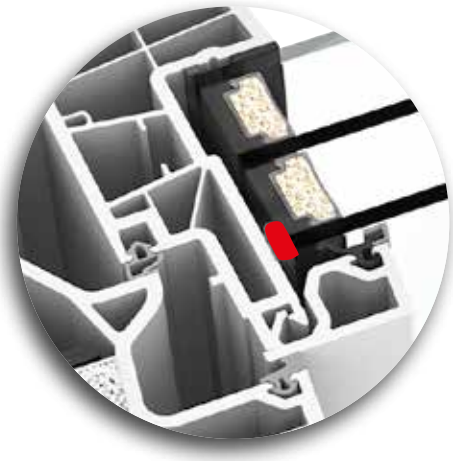

I-tec Vitrage

KF 520

FENÊTRE PVC & PVC-ALUMINIUM

Isolation thermique jusqu'à U_w = 0,70 W/(m^2K)

Isolation phonique jusqu'à 46 dB

Sécurité RC3, RC2

Ferrage invisible, à clapet

Epaisseur dormant 90 mm

Facteur solaire Sw = 0,43

AEV A_4 E_{9A} $V_{C4/B4}$

Valeurs selon produit et options





PLUS DE DESIGN

Solution de fenêtre moderne pour architecture contemporaine

PLUS DE VITRAGE

Cadre étroit pour encore plus de lumière

PLUS DE SÉCURITÉ

Verrouillage unique et entièrement intégré dans l'ouvrant. Niveau de sécurité jusqu'à RC3

BREVET INTERNORM

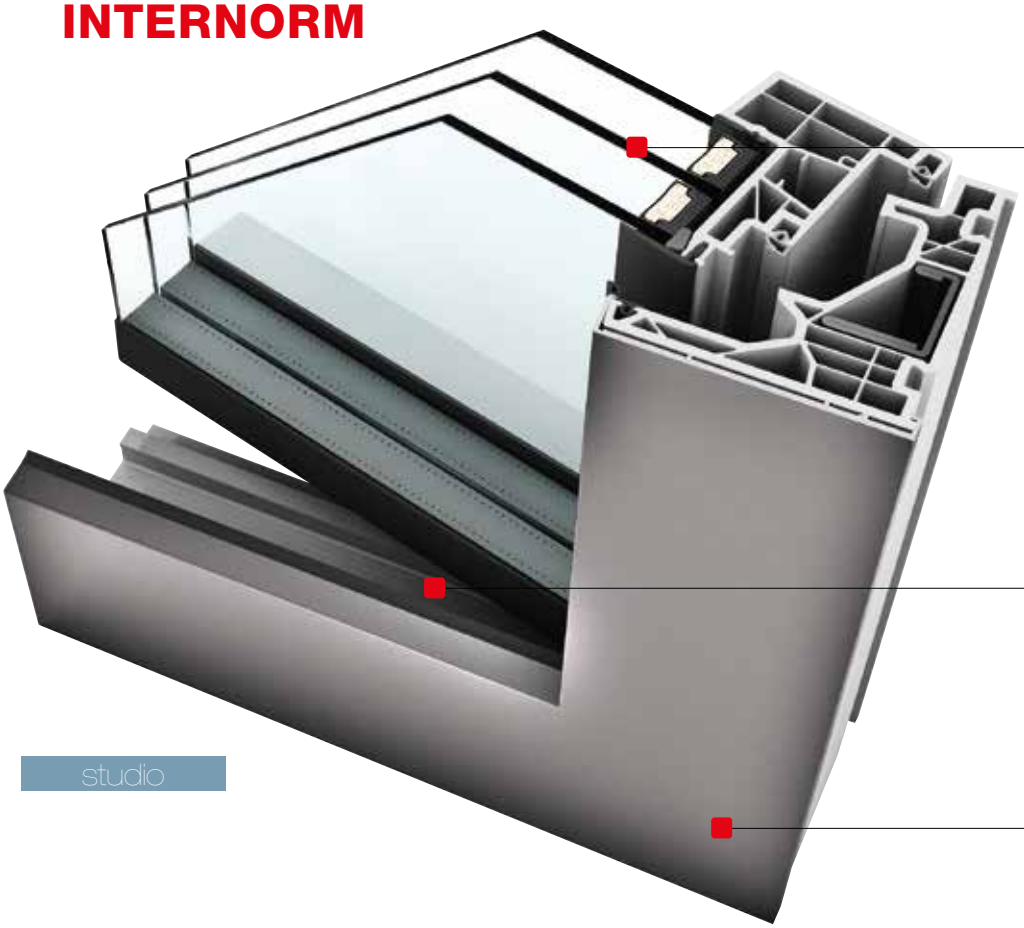

I-tec Vitrage

I-tec Secure

Le vantail ne peut être distingué de l'extérieur par son aspect vitré d'un vitrage fixe, alors qu'elle peut effectivement s'ouvrir.
Côté intérieur, l'épaisseur du dormant et de l'ouvrant est particulièrement réduite car le dormant est affleurant à l'ouvrant. La solution parfaite pour une architecture moderne et design.

Entretien et nettoyage facilités : surface lisse, sécurité parfaite grâce aux clapets avec un double verrouillage dans les 4 angles.

Niveau de sécurité le plus élevé possible jusqu'à RC3, avec classement RC2 en standard (I-tec-Secure page 68).

Exclusivement en triple vitrage



I-tec Secure



Intérieur fenêtre

KV 350

FENÊTRE AVEC STORE INTÉGRÉ PVC-ALUMINIUM



Isolation thermique	jusqu'à U_w = 1,1 W/(m²K)
Isolation phonique	jusqu'à 44 dB
Sécurité	RC1N, RC2
Ferrage	apparent, option invisible
Epaisseur dormant	74 mm
Facteur solaire	Sw = 0,44
AEV	A_4 E_{E750} $V_{C1/B2}$

Valeurs selon produit et options



INTÉGRÉ

La protection solaire est intégrée entre vitrages

DIVERSITÉ

Protection solaire avec stores lamelles, plissés ou Duette® disponible dans de nombreux coloris

FINESSE

Fenêtre avec cadre fin, épaisseur dormant 74 mm

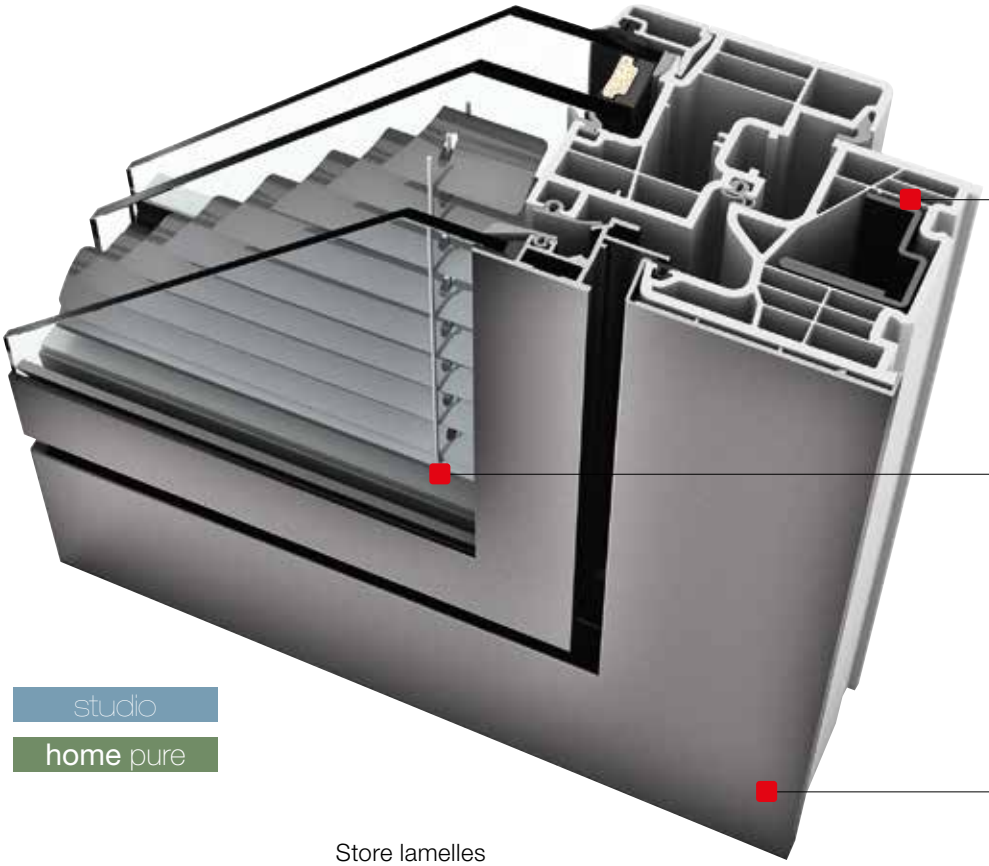

I-tec Vitrage

I-tec Jalousie

Le profil à 6 chambres dormant assure une isolation thermique encore meilleure. Trois joints périphériques protègent l'intérieur de l'humidité tout en améliorant l'isolation thermique et phonique.

La protection solaire et visuelle est intégrée entre vitrages, ce qui présente des avantages pour le nettoyage, la protège ainsi du vent et des intempéries. On retrouve 4 protections dans une seule fenêtre.

Avec une épaisseur dormant de 74 mm, cette fenêtre est très fine - elle se combine parfaitement avec la fenêtre en PVC-Aluminium KF 310.

studio

home pure

Store lamelles

Possibilité de double ou triple vitrage



Store Duette®



Store plissé



home soft

ambiente

KV 440

FENÊTRE AVEC STORE INTÉGRÉ PVC-ALUMINIUM



Isolation thermique	jusqu'à U_w = 0,78 W/(m²K)
Isolation phonique	jusqu'à 45 dB
Sécurité	RC1N, RC2
Ferrage	invisible, option apparent
Epaisseur dormant	93 mm
Facteur solaire	Sw = 0,43
AEV	A_4 E_{8A} $V_{C1/A2}$

Valeurs selon produit et options



INTÉGRÉ

La protection solaire est intégrée entre vitrages

DIVERSITÉ

Protection solaire avec stores lamelles, plissés ou Duette® disponible dans de nombreux coloris

ADAPTABILITÉ

Association parfaite avec les produits PVC-Aluminium et Bois-Aluminium

I-tec Vitrage
I-tec Jalousie
I-tec Aération
I-tec Insulation

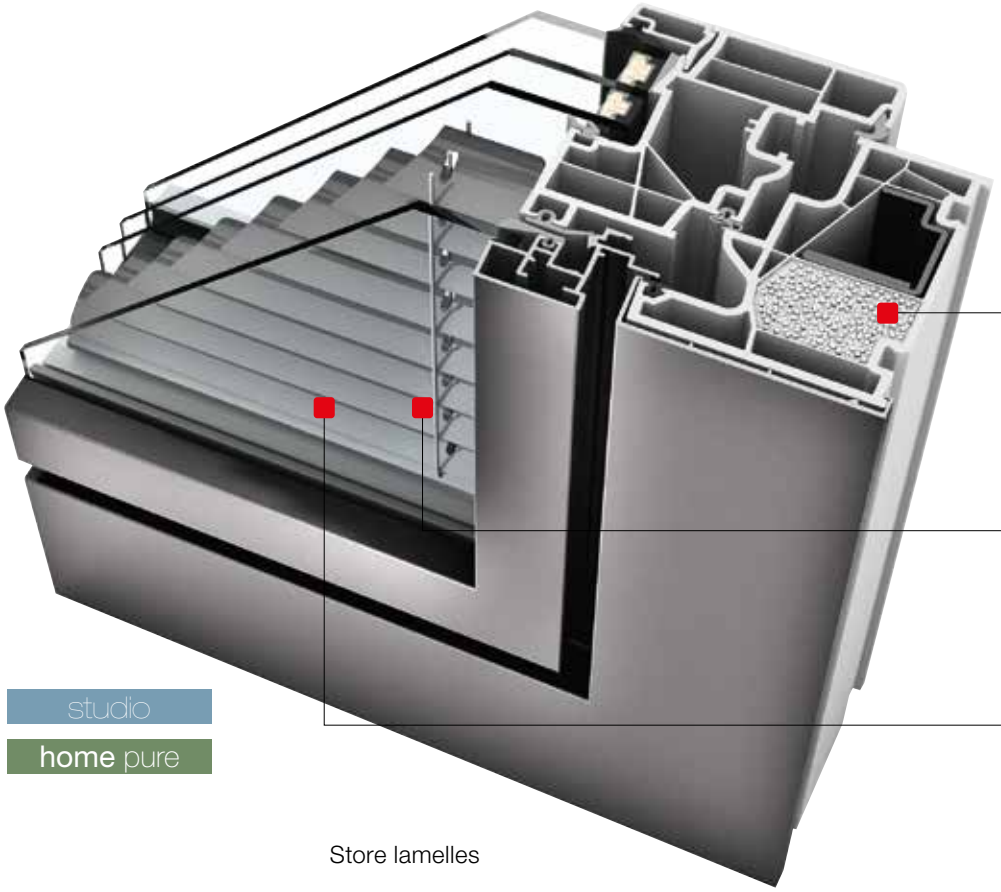

Grâce à la technologie I-tec Insulation, le cadre est isolé sur tout son pourtour et sa performance thermique est nettement améliorée.

Le module photovoltaïque permet de commander l'I-tec Jalousie sans source de courant externe.

Les vitres protègent les stores lamelles du vent, des intempéries et de la saleté. Pour les rénovations ou les façades qui ne peuvent pas être équipées de volets roulants, vous n'avez plus à renoncer à une protection solaire.

studio

home pure

Store lamelles

Possibilité de double ou triple vitrage



Store Duette®



Store plissé



home soft

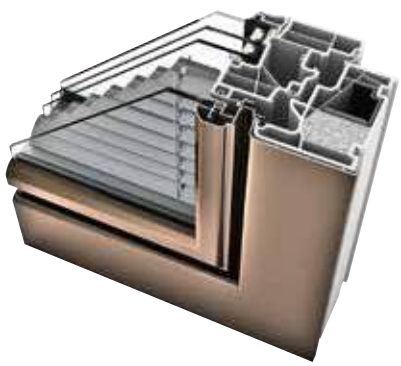

ambiente

HF 310

FENÊTRE BOIS-ALUMINIUM



Isolation thermique jusqu'à U_w = 0,69 W/(m^2K)

Isolation phonique jusqu'à 46 dB

Sécurité RC1N, RC2

Ferrage invisible

Epaisseur dormant 85 mm

Facteur solaire Sw = 0,41

AEV A_4 E_{9A} $V_{B5/C5}$

Valeurs selon produit et options



UNITÉ

Matériau bois/mousse thermique/aluminium pour une excellente protection thermique

FIABILITÉ

Le collage périphérique rend la fenêtre fiable et stable

CHALEUR

Le bois côté intérieur apporte un confort chaleureux

TU Graz
PASSIVHAUSTAUGLICH NACH RICHTLINIE WA15/2



home pure

I-tec Vitrage

Le collage périphérique du vitrage assure une excellente stabilité et une sécurité élevée contre les effractions.
(I-tec vitrage page 74)

Trois joints d'étanchéité périphériques empêche l'eau de toucher les surfaces boisées.

Grâce au bois côté intérieur, la HF 310 permet un confort accru. La mousse thermo-isolante, située entre le bois à l'intérieur et le capotage Aluminium à l'extérieur, assure une excellente isolation thermique.

Possibilité de double ou triple vitrage



studio

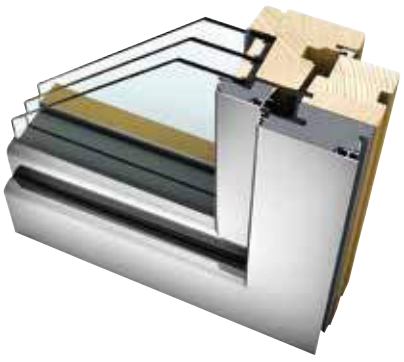

home soft



ambiente

HF 410

FENÊTRE BOIS-ALUMINIUM



Isolation thermique jusqu'à U_w = 0,70 W/(m^2K)

Isolation phonique jusqu'à 45 dB

Sécurité RC1N, RC2

Ferrage invisible, option apparent

Epaisseur dormant 85 mm

Facteur solaire Sw = 0,42

AEV A_4 E_{9A} $V_{B5/C5}$

Valeurs selon produit et options



MULTI-FACETTES

Nombreuses essences de bois, et une multitude de choix de coloris

HARMONIEUSE

Les différentes essences de bois du plus clair au plus foncé permettent de s'adapter parfaitement à votre aménagement intérieur

STABLE

De fines lamelles de bois collées entre elles (lamellé-collé), rendent la fenêtre plus solide



studio

I-tec Core

I-tec Vitrage

Fenêtre très stable et haute résistance grâce à la technologie I-tec Core unique en son genre - pour des fenêtres encore plus grandes (I-tec Core page 70).

Diversité des coloris et des essences de bois modernes offrant d'innombrables possibilités de décoration (épicéa, chêne, frêne, mélèze et noyer).

La combinaison bois/mousse thermique/aluminium assure une isolation thermique optimale avec une faible épaisseur de dormant.

Exclusivement en triple vitrage



home pure



home soft



ambiente

HV 450

FENÊTRE AVEC STORE INTÉGRÉ BOIS-ALUMINIUM



Isolation thermique	jusqu'à U_w = 0,97 W/(m^2K)
Isolation phonique	jusqu'à 44 dB
Sécurité	RC1N, RC2
Ferrage	invisible, option apparent
Epaisseur dormant	85 mm
Facteur solaire	Sw = 0,45
AEV	A_4 E_{9A} $V_{C5/B3}$

Valeurs selon produit et options



INTÉGRÉ

La protection solaire est intégrée entre vitrages

4 PROTECTIONS

Protection solaire, visuelle, phonique et thermique dans une seule fenêtre

MULTI-FACETTES

Nombreuses essences de bois, et une multitude de choix de coloris

I-tec Vitrage
I-tec Jalousie
I-tec Core

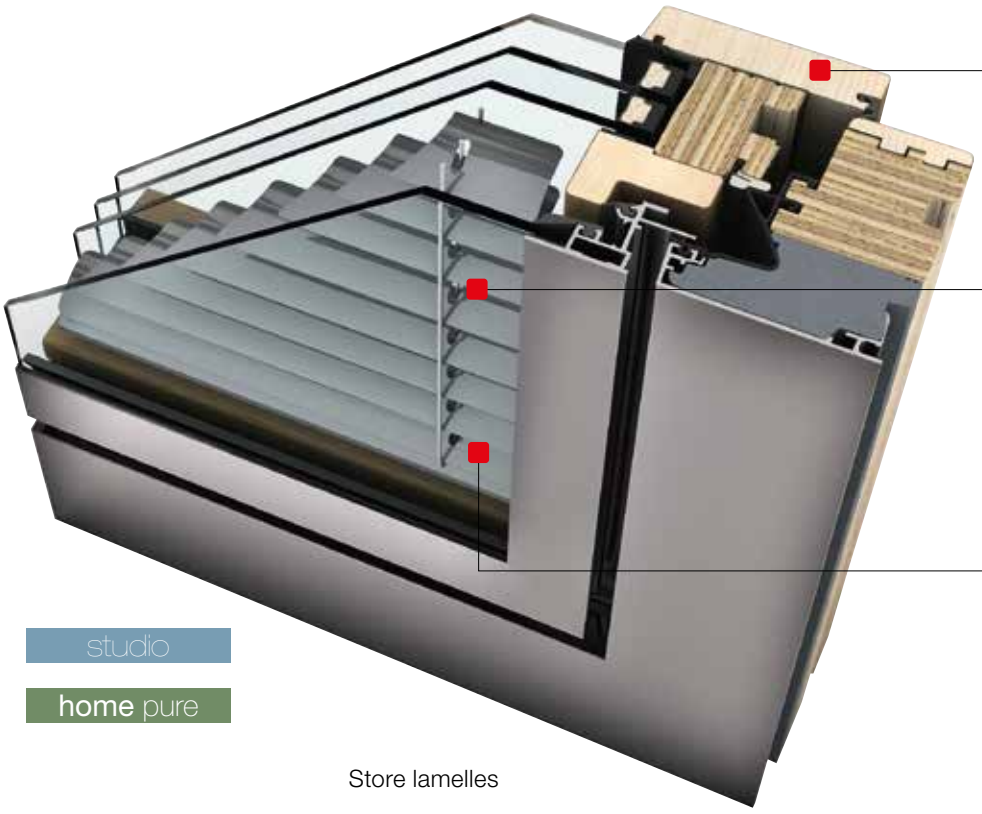

Diversité des coloris et des essences de bois modernes offrant d'innombrables possibilités de décoration (épicéa, chêne, frêne, mélèze et noyer).

La protection solaire et visuelle est intégrée entre vitrages, ce qui présente des avantages pour le nettoyage, la protège ainsi du vent et des intempéries.

Le module photovoltaïque permet de contrôler le système sans source d'énergie extérieure (I-tec Jalousie page 73).

studio

home pure

Store lamelles

Possibilité de double ou triple vitrage



Store Duette®



Store plissé



home soft

ambiente

VITRAGES XXL

PANORAMA SOULEVANTS-COULISSANTS



De grandes surfaces vitrées élargissent une habitation au-delà de ses limites réelles. Ils créent une nouvelle sensation d'espace illimité tout en offrant une pleine vue de l'extérieur.

Avec des fenêtres sans cadre, des vitrages fixes, des angles entièrement vitrés, de larges portes coulissantes et des fenêtres panoramiques, la conception Internorm offre des solutions innovantes pour l'architecture moderne du vitrage. En combinant ces solutions, vous pouvez transformer vos idées en une architecture avec une ouverture maximale.





HX 300

PANORAMA

OUVERTURE

Aspect pleine vitre sans cadre

CLARTÉ

Jusqu'à 10,5 m^2 de surface de verre possible

LIBERTÉ

Le cadre disparaît dans la façace

Isolation thermique jusqu'à U_w = 0,74 W/(m^2K)

Isolation phonique jusqu'à 47 dB

Valeurs selon produit et options



Les vitrages très fins renforcent le design d'une architecture contemporaine

Triple vitrage Eclaz de série pour une sécurité et une isolation thermique optimale

Structure de cadre renforcée grâce à plusieurs couches





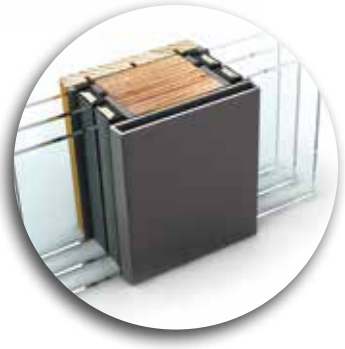

I-tec Vitrage



En tant qu'architecte, on apprécie le professionnalisme de la marque Internorm.

Gerald Anton Steiner, Architecte









La vue sur le jardin à travers la grande baie vitrée est un point fort pour les propriétaires.

A la maison avec...

IRIS ET ANDREAS

Concrétiser et réaliser sa vision

L'idée de se sentir à l'aise dans sa propre maison et la sensation de bien-être, c'est le début de tout projet de construction. Les premières conversations entre le maître d'oeuvre et l'architecte donnent une vision de ses quatre murs. Étape par étape, la répartition des pièces et le concept de la luminosité sont planifiés jusqu'à ce que l'on obtienne enfin la maison de ses rêves. Pour Iris et Andreas, le terrain était un vrai défi. Un versant nord en pente, une forêt à gauche et à droite, mais une vue magnifique à l'horizon. Mais cela ne les a pas effrayés : *„Le lien avec la nature était particulièrement important pour nous depuis le début. Nous voulions créer un espace d'habitation aussi ouvert et lumineux que possible, où l'on puisse laisser entrer beaucoup de nature."* Avec le soutien de l'architecte, cela a été une belle réussite, en réponse à la situation du terrain et aux souhaits des propriétaires. Une terrasse relie les pièces d'habitation à la pente et crée ainsi une zone extérieure protégée. Ouvrez les fenêtres et connectez-vous à l'extérieur !

„En tant qu'architecte, les fenêtres sont l'un des éléments les plus importants de la conception. Ils font le lien entre l'intérieur et l'extérieur du logement." L'architecte Gerald Anton Steiner a réfléchi à une fenêtre avec un rebord donnant sur l'extérieur pour créer un emplacement de repos.

KS 430

SOULEVANT-COULISSANT PVC ET PVC-ALUMINIUM

FINESSE

Cadre coulissant fin et intégration des cadres latéraux dans la maçonnerie pour les rendre invisibles

CONFORT

Faible hauteur de seuil pour un habitat ouvert sur l'extérieur

DOUCEUR

Option standard Soft Lift pour un maniement assisté et plus confortable de la poignée

TYPES D'OUVERTURES



2 vitrages | 3 vitrages | 3 vitrages | 4 vitrages

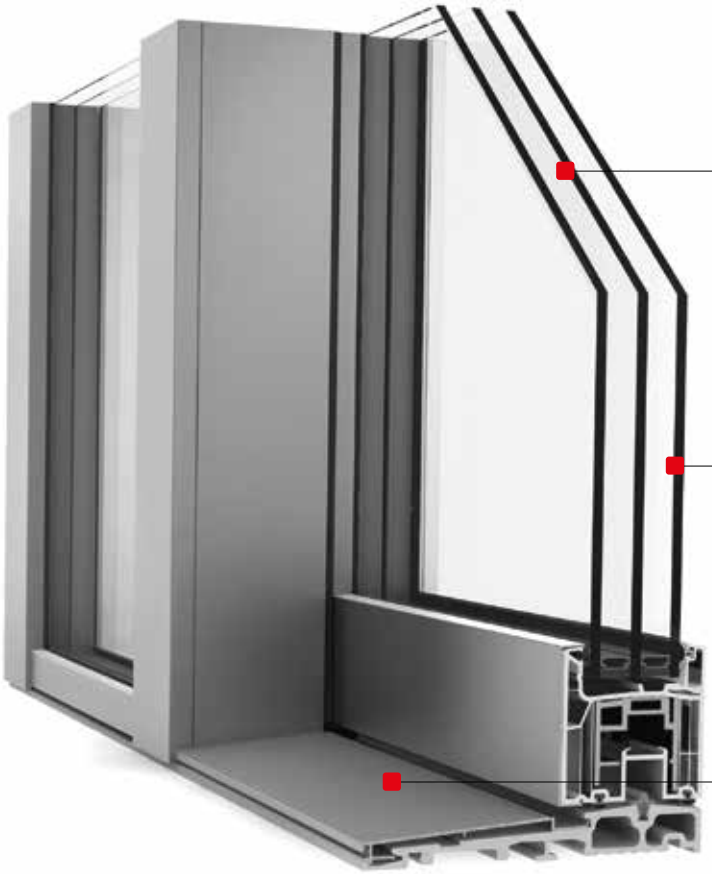

SEUIL ADAPTÉ MOBILITÉ RÉDUITE

Plus de lumière grâce à la possibilité de réaliser des coulissants jusqu'à 5800 x 2800 mm.
Vantail jusqu'à 400 kg.

Le vitrage trempé ESG de série protège des blessures.

Seuil plat en fibres de verre permettant un passage confortable, de minimiser les pertes d'énergie et de maximiser la stabilité.

Exclusivement en triple vitrage





Comfort Drive - le moteur électrique permettant d'ouvrir et de fermer confortablement votre soulevant-coulissant et de le commander via des solutions de domotique en option. **Comfort Close** - option disponible pour la sécurité enfants.

Isolation thermique jusqu'à U_w = 0,68 W/(m²K)

Isolation phonique jusqu'à 43 dB

Sécurité RC1N, RC2

Facteur solaire Sw = 0,49

AEV A_4 E_{9A} $V_{B5/C5}$

Valeurs selon produit et options

HS 330

SOULEVANT-COULISSANT BOIS-ALUMINIUM

SANS CADRE

Aspect pleine vitre parfait grâce aux angles entièrement vitrés permettant une transition discrète entre vitrages

CONFORT

Levage et poussée facilités jusqu'à 400 kg par vantail

DOUCEUR

Option standard Soft Lift pour un maniement assisté et plus confortable de la poignée

TYPES D'OUVERTURES



2 vitrages | 3 vitrages | 4 vitrages



I-tec Vitrage

SEUIL ADAPTÉ MOBILITÉ RÉDUITE

Combinable avec un vitrage fixe pour de grandes surfaces vitrées jusqu'à 5800 x 2800 mm.

Des couleurs attrayantes pour des souhaits de design personnalisés - parfaitement combinables avec les fenêtres en Bois-Aluminium HF 410 et HV 450.

Seuil plat en fibre de verre économe en énergie pour une isolation thermique et une stabilité optimales.

Exclusivement en triple vitrage



Comfort Drive - le moteur électrique permettant d'ouvrir et de fermer confortablement votre soulevant-coulissant et de le commander via des solutions de domotique en option. **Comfort Close** - option disponible pour la sécurité enfants.

Isolation thermique jusqu'à U_w = 0,73 W/(m²K)

Isolation phonique jusqu'à 40 dB

Sécurité RC1N, RC2

Facteur solaire Sw = 0,49

AEV A_4 E_{9A} $V_{B3/C2}$

Valeurs selon produit et options

COULISSANT À TRANSLATION

Système disponible pour les gammes PVC, PVC/Alu et Bois/Alu :
KF 310, KF 320, KF 410, KF 510, HF 310 et HF 410

SÉCURITÉ

Haute sécurité grâce à de multiples points de verrouillage périphériques, ouverture/fermeture sans risque de fausse manoeuvre

ISOLATION

Isolation thermique et phonique identique à la gamme de fenêtres choisie (double ou triple vitrage)

PERFORMANCE

Système à frappe, 3 joints, adaptée pour le test BlowerDoor, vérin haut et bas pneumatique



Roulements adaptés au poids du double et triple vitrage.



Renvoi automatique du vantail lors de la fermeture.



Double compas pour une sécurité maximale.



ADAPTÉ AUX MAISONS BBC ET PASSIVES

I-tec Vitrage

TYPES D'OUVERTURES



2 vitrages | 3 vitrages | 4 vitrages







Coulissant à translation HF 310 - maison individuelle M. et Mme Bocage Nord Cotentin Manche (50) - distributeur Internorm HMC à Valognes (50)

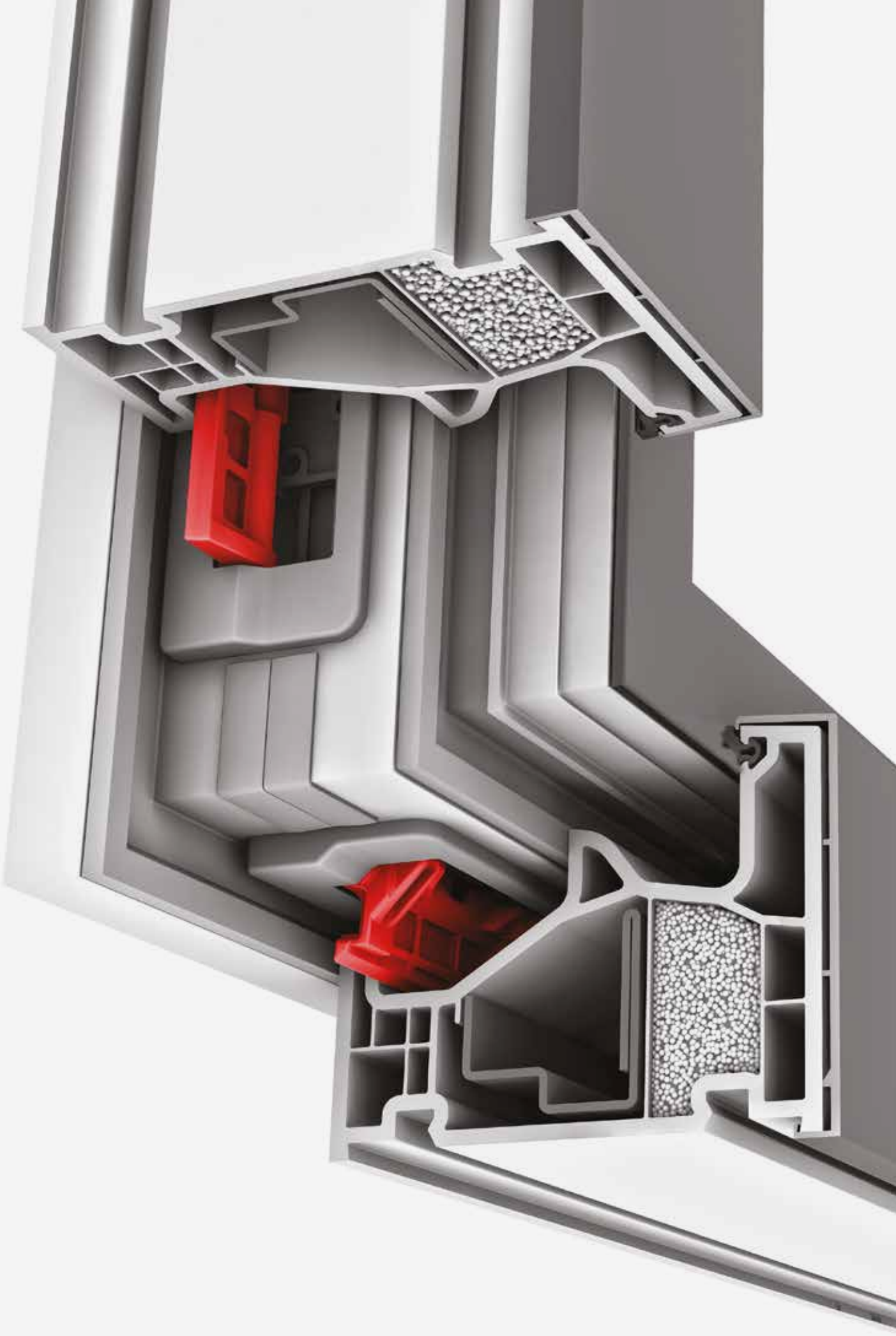

INNOVATIONS I-TEC

NOUVELLES "NORMES" RÉVOLUTIONNAIRES CHEZ INTERNORM



Internorm a développé une série de technologies révolutionnaires sous le nom **„I-tec“** qui répondent aux exigences croissantes du design, de la technique, de la qualité et du confort.
Ci-dessous la liste des innovations :

- **I-tec Secure**
- **I-tec Core**
- **I-tec Aération**
- **I-tec Jalousie**
- **I-tec Vitrage**
- **I-tec Insulation**

En consultant les pages suivantes, les technologies innovantes d’Internorm vont forcément vous convaincre !



Feuillure totalement lisse (sans gâches) pour un nettoyage aisé et un aspect sobre

AVANTAGES

- RC2N en standard
- Sécurité parfaite possible jusqu‘à RC3 grâce aux clapets intégrés
- Double verrouillage dans les 4 angles
- Design épuré, grâce à la quincaillerie invisible
- Nettoyage et entretien facilités
- Architecture moderne





I-tec Secure

BREVET INTERNORM

SE SENTIR EN SÉCURITÉ

VERROUILLAGE INÉGALÉ, ENTIÈREMENT INTÉGRÉ JUSQU'À RC3

Ce ne sont pas seulement les personnes qui nous entourent, l'aménagement de nos habitations et la vue vers l'extérieur qui nous aident à nous sentir bien chez nous. **Le sentiment de sécurité est également un élément important.**

Le système de verrouillage unique I-tec Secure vous permet de vous assurer que vos fenêtres offrent une protection optimale. Au lieu du verrouillage classique, les clapets assurent le verrouillage précis du battant de fenêtre avec le cadre. **I-tec Secure est intégré en standard sur la nouvelle fenêtre KF 510, ainsi que sur la KF 520 et atteint une classe de sécurité jusqu'à RC3.**

Ces clapets présentent également des avantages évidents pour le nettoyage des fenêtres et facilite l'entretien, grâce à sa quincaillerie invisible. Le système I-tec Secure est intégré de base sur toutes les fenêtres PVC et PVC-Aluminium **KF 510** et **KF 520** et atteignent la **classe de sécurité RC2N** (quincaillerie) **en standard** grâce à leur poignée verrouillable.





AVANTAGES

- Ame stabilisée dans un cadre et un vantail de fenêtre
- Profilé réduit pour un maximum de lumière
- Nombreuses essences de bois et finitions disponibles
- Combinaison parfaite pour fenêtres, porte-fenêtres, portes coulissantes et vitrages grande dimension



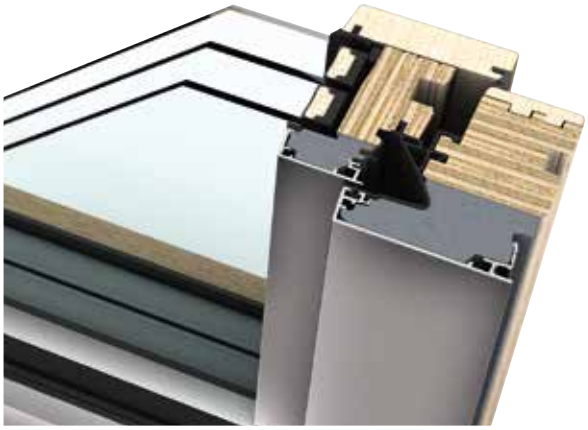

I-tec Core

FENÊTRE D‘UNE GRANDE STABILITÉ

NOMBREUSES ESSENCES DE BOIS

Un intérieur clair et ouvert avec de grandes ouvertures vitrées exige des solutions exceptionnelles pour les fenêtres. En effet, outre sa stabilité et sa résistance optimales, le cadre de la fenêtre doit être le plus fin possible et s’adapter à l’aménagement intérieur.

Internorm a développé avec l‘innovation I-tec Core un noyau en bois qui répond précisément à ces besoins. Les fines couches de bois collés sont extrêmement résistantes, une technlogie déjà éprouvée dans la charpente. Les grandes fenêtres, les portes coulissantes ou les fenêtres panoramiques peuvent ainsi être fabriquées sans problème. Le design étroit du cadre ajoute à l’esthétique de cette fenêtre. En outre, ce nouveau **matériau de haute technologie** est **économe en ressources, il est durable et offre des possibilités de grandes dimensions** grâce à sa résistance à l‘humidité et à la pression. La diversité des coloris permet de s‘adapter à tous les éléments de votre intérieur. En effet, en plus des essences de bois classiques telles que l’épicéa et le mélèze, la fenêtre est également disponible en chêne, frêne et noyer.



Noyau I-Tec Core :
Lamelles de bois collées entre elles, Lamibois



AVANTAGES

- Chaque ventilation I-tec et donc chaque fenêtre et pièce sont contrôlables individuellement - pour un intérieur sain
- Moins de pertes de chaleur et sécurité accrue - la fenêtre reste fermée lors de la ventilation
- Filtres intégrés pour collecter la poussière et le pollen
- Contrôle possible via des solutions domotiques intelligentes
- Air frais sans bruit extérieur
- Récupération de la chaleur jusqu'à 93 %

I-tec Aération

AIR SAIN EN CONTINU

AUTOMATIQUE ET AUTONOME

Nous restons dans des pièces pendant des durées aléatoires et nous les utilisons de façon très différente. Dans la salle de bain, par exemple, nous sommes généralement à l'intérieur peu de temps et nous produisons beaucoup de vapeur d'eau et donc d'humidité lors de la douche. Dans les chambres à coucher, nous passons la nuit complète et émettons beaucoup de CO_2 dans notre sommeil. Les espaces de rangement ou les chambres d'amis ne sont généralement utilisés que ponctuellement et doivent être aérées en priorité pour éviter les moisissures.

C'est pourquoi les besoins en air frais et sain sont variables en fonction de l'utilisation de nos pièces de vie. Le système I-tec Aération a permis à Internorm de mettre au point un système de ventilation qui répond précisément à ces exigences. Ce système de ventilation est intégré directement dans le cadre de fenêtre et peut être réglé individuellement pour chaque fenêtre. En fonction de la quantité d'air frais souhaitée, l'I-tec Aération mesure le taux d'humidité et s'allume automatiquement si nécessaire. Le dispositif assure un air frais et un climat optimal.

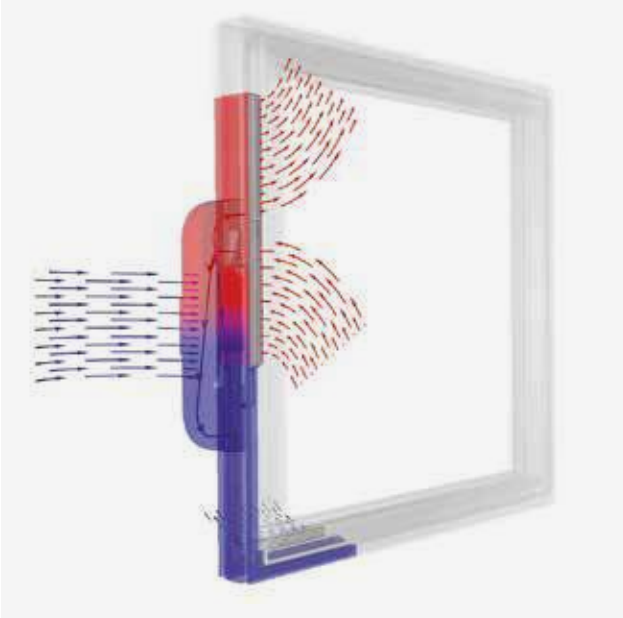



2 TYPES DE MANOEUVRES

Manœuvre photovoltaïque
Encastrée dans l'ouvrant ou par télécommande.

Manœuvre par chaînette
permettant la montée, la descente ainsi que l'inclinaison des lamelles.

I-tec Jalousie

ALTERNATIVE PHOTOVOLTAÏQUE

PROTECTION SOLAIRE AUTONOME EN ÉNERGIE

L'innovation I-tec Jalousie est la solution idéale. L'énergie nécessaire à l'entraînement est obtenue directement au niveau de la fenêtre par un module photovoltaïque intégré à l'extrémité du store. Comme aucune alimentation électrique externe n'est nécessaire, il n'y a pas de travaux d'alimentation ou de construction. Tous les câbles, batteries, modules, etc., se trouvent directement dans la fenêtre.

Le store peut être monté et descendu directement par un élément de commande sur la fenêtre ou par des fonctions automatiques spéciales. La détection jour/nuit, par exemple, ouvre et ferme le store en fonction des besoins. La mesure du rayonnement solaire et de la température réduit la surchauffe des pièces de vie. Le store peut également être commandé via des solutions de domotique. Pour tous les modèles de fenêtres à store intégré Internorm, il est possible d'intégrer l'I-tec Jalousie.

AVANTAGES

- Sans alimentation grâce au module photovoltaïque
- Fonctions automatiques telles que détection jour/nuit par mesure de l'ensoleillement
- Commande manuelle possible directement sur le panneau de la fenêtre
- Commande par domotique possible en option
- Module photovoltaïque et protection solaire intégrés entre les vitrages



STORE A LAMELLE
Idéal pour jouer sur la lumière : voir sans être vu.



STORE PLISSE
Idéal pour une décoration élégante pour habiller vos menuiseries.



STORE DUETTE
La solution parfaite pour occulter une chambre à coucher sans avoir l'encombrement d'un volet roulant.





AVANTAGES

I-TEC VITRAGE

- Sécurité maximale contre l'effraction
- Stabilité accrue
- Isolation thermique optimale
- Protection acoustique optimale
- Grandes dimensions possibles

I-TEC INSULATION

- Granulés isolants à la place de la mousse
- Protection thermique optimale
- Remplissage périphérique complet du cadre

I-tec Vitrage I-tec Insulation

PERFORMANCE OPTIMALE

SÉCURITÉ COMPLÈTE

Très peu de fabricants utilisent cette technologie et le peu qui l'utilisent, collent les vitrages partiellement dans le cadre de la fenêtre, la mousse isolante n'est pas toujours fixée en continu dans la fenêtre, ce qui ne garantit pas une isolation thermique optimale.

Pour vous garantir une sécurité maximale contre les effractions, les fenêtres Internorm sont déjà équipées par défaut de la technologie I-tec vitrage. La vitre est collée sur tout le pourtour du battant de fenêtre. Ce système de collage garantit une liaison solide entre le verre et le cadre, et d'autre part il favorise la stabilité ainsi que l'isolation thermique et phonique (cela n'empêche en rien le changement de vitrage si besoin). Cette technologie augmente considérablement la sécurité de votre fenêtre.

L'I-tec Insulation est disponible en standard pour les gammes de fenêtres KF 410 et KV 440. Un granulat isolant est insufflé sous pression à l'intérieur du cadre et remplit ainsi toute la périphérie du dormant. L'isolation thermique est sensiblement augmentée.

*En option, insufflation de l'ouvrant possible.




LES FENÊTRES
POUR CEUX QUI
RÊVENT D'UNE
MAISON
à leur image



AIDE

CONSEILS UTILES INTERNORM



La sécurité ainsi qu‘un système constructif économe en énergie jouent un rôle important dans la construction ou la rénovation d‘un bâtiment. Mais l’architecture ne doit en aucun cas en pâtir. La possibilité de combiner différents matériaux de fenêtres ainsi que l’installation de vitrages de grande surface, de portes-fenêtres et de coulissants sont donc importantes.

En tant que novice, il est souvent difficile de garder une vue d’ensemble dans la multiplicité des offres. Vous pouvez donc compter sur un distributeur Internorm, il vous garantit un conseil compétent et une pose parfaite.

De plus, nous vous proposons des conseils :

- Combinaison des matériaux de fenêtres (en gardant l‘esthétique extérieure)
- Sécurité maximale des fenêtres
- Fenêtres pour le bâtiment neuf
- Rénovation économe en énergie
- Pose professionnelle de fenêtres
- Fenêtres pour maison passive
- Conseils du menuisier



COMBINAISON PARFAITE

STYLE ET MATÉRIAUX EN PARFAITE HARMONIE

Internorm vous offre des solutions pour la performance, la sécurité, la protection solaire et le choix des matériaux.
En respectant le design correspondant à votre architecture, une combinaison parfaite de différents matériaux
vous permet de personnaliser votre intérieur.

A l'extérieur, un design identique et côté intérieur le choix entre PVC et Bois
Dans votre salle de bains, vous pourrez donner la préférence à un produit PVC moins sensible à l'humidité.
Dans votre salon, salle à manger, le charme du bois soulignera un caractère chaleureux et accueillant.
Tout en préservant le design extérieur, vous allez pouvoir combiner plusieurs matériaux.

Harmonie visuelle pour une architecture stylée
Quel que soit le style de design de votre maison, qu'il soit avant-gardiste, moderne, élégant ou classique, Internorm vous offre la combinaison parfaite des matériaux PVC et Bois pour chacun de ces styles.

Réalisation également possible sur les portes-fenêtres soulevantes-coulissantes
Ne vous privez pas de grandes surfaces vitrées laissant entrer un maximum de lumière.
Nous vous proposons également, asssorties à votre style de fenêtres, des portes-fenêtres PVC-Aluminium et Bois-Aluminium.







EXTÉRIEUR IDENTIQUE



Aluminium

Le revêtement Aluminium extérieur correspond au design et au style de votre maison.

INTÉRIEUR AU CHOIX



PVC

Le PVC est un matériau facile d'entretien et qui correspond parfaitement à des pièces humides telles que des salles de bains.



Bois

Le bois apporte une sensation de chaleur et contribue à apporter une atmosphère idéale pour les salons et salles à manger.



SÉCURITÉ GARANTIE

BREVETÉ. FIABLE. EFFICACE.

Une protection optimale contre les cambriolages ainsi qu'une sécurité maximale sont indispensables pour se sentir à l'aise chez soi. Les fenêtres apportent une contribution essentielle à ce sentiment de sécurité. Grâce aux technologies et innovations Internorm, vous protégez efficacement votre famille et rendez les effractions difficiles.





Pièces de fermeture de sécurité en standard

Elle permettent d'assurer une niveau de sécurité de base sur l'ensemble de nos fenêtres (système anti-dégondage).



I-tec Secure/KF 510 et KF 520

La technologie de verrouillage révolutionnaire Internorm assure une protection maximale. Lorsque la fenêtre est fermée, les clapets assurent le verrouillage précis du battant de fenêtre avec le cadre. La fenêtre est entièrement sécurisée.

BREVET INTERNORM



Poignée sécurité

Les poignées Secustik® intègrent, de base, un mécanisme de verrouillage. Il complique l'ouverture de la fenêtre par l'extérieur lors d'une tentative d'effraction.



Poignées verrouillables

Sécurité optimale pour les enfants et protection optimale contre l'effraction grâce à des poignées verrouillables. Grâce à la clé, la fenêtre est verrouillée et ne peut être ouverte ni de l'extérieur, ni de l'intérieur.



Ferrage invisible

Le ferrage invisible garantit une sécurité supplémentaire (impossible de soulever la vantail) Il assure un aspect sobre et un entretien facile. Particulièrement adapté à la fenêtre haute performance (assure une étanchéité optimale au niveau des points de rotation).

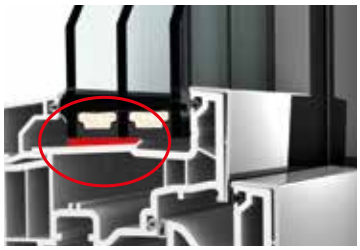

I-tec Vitrage

Grâce à la technologie brevetée du vitrage Internorm, il n'est plus possible d'extraire le vitrage par une pression sur celui-ci depuis l'extérieur. La vitre est collée sur toute la périphérie du cadre de la fenêtre et tient ainsi fermement et en toute sécurité. Tous les modèles de fenêtres Internorm sont équipés de cette innovation.



Détecteur électronique d'ouverture

De manière discrète et fiable le détecteur d'ouverture (filaire ou radio) permet d'effectuer un contrôle de l'état d'ouverture de la fenêtre afin de signaler tout oubli de fermeture ou de tentative d'ouverture par intrusion. Il sera relié à une centrale d'alarme du commerce.



Vitrage feuilleté (VSG)

Contrairement à un vitrage de fenêtre ordinaire qui se fragmente en cas d'impact violent, le verre feuilleté ne se brise pas. Les feuilles résistantes à la déchirure maintiennent la vitre en place, le verre tient fermement dans le cadre de la fenêtre et le risque de blessure est donc écarté.



CONSTRUCTION NEUVE

LA FENÊTRE IDÉALE POUR CHAQUE TYPE DE MAISON

Notre ambition est de développer et de réaliser une architecture contemporaine de haute qualité. Le design, le confort et la santé sont également des éléments importants. A la différence de la lumière artificielle, la lumière du jour favorise le bien-être et la qualité de l'habitat. Avant la conception du projet, à vous de définir la luminosité que vous souhaitez avoir dans chaque pièce.

La maison est l'expression de la personnalité et donc aussi une question de style. Il y a de nombreuses façons d'aménager sa maison : moderne, classique ou traditionnelle. On a la fenêtre correspondante à chaque souhait !
Votre distributeur Internorm se fera un plaisir de vous aider dans votre choix.

NOS PARTENAIRES DISCUTENT AVEC VOUS DES THÈMES SUIVANTS LORS D'UNE ÉTUDE DE PROJET :

Matériau : PVC, PVC-Aluminium ou Bois-Aluminium
Possibilités : forme des fenêtres, types de fenêtres (1 ou 2 vantaux), coloris intérieurs et extérieurs, poignées
Types d'ouverture : fenêtre, porte-fenêtre, fixe, porte, soulevant-coulissant, coulissant à translation ou angle vitré
Confort et sécurité : classe de sécurité RC1, RC2 ou RC3 ou vitrage sécurité
Protection solaire / moustiquaire : volets roulants, volets battants, BSO, stores intégrés, moustiquaires
Accessoires : seuil, innovations I-tec
Performances thermique et phonique : double ou triple vitrage, phonique standard ou renforcé
Prestations de garantie, entretien, pose









Nous avons opté pour la fenêtre idéale sur la base des conseils prodigués par le distributeur.

Lisa, influenceuse Internorm

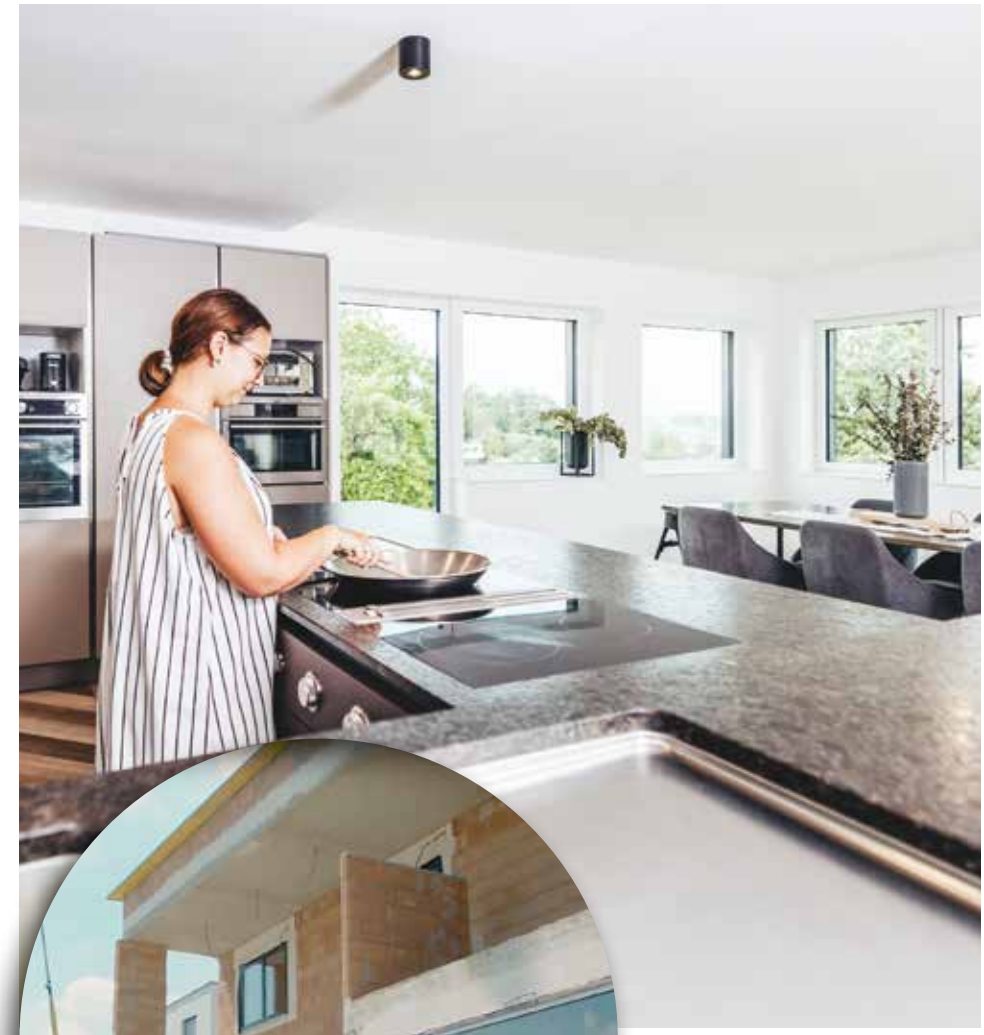







Lisa et David voulaient des fenêtres de haute qualité produites en Europe.

A la maison avec...

LISA ET DAVID

Du conseil à la pose, parfaitement accompagnés

Dès le départ, Lisa et David ont compris qu'ils souhaitaient reconstruire leur maison. Mais pour les deux, il était très difficile d'estimer la quantité de lumière du jour idéale dans la maison pour créer un climat agréable.

Ils ont donc pris rendez-vous avec un distributeur Internorm. Dans le showroom, on leur a présenté la multitude de possibilités en termes de modèles, de coloris et de matériaux et on leur a également parlé de l'emplacement et de la taille des fenêtres prévues. *„Nous avons quitté le showroom avec beaucoup d'informations et avons ensuite opté pour la fenêtre idéale sur la base d'excellents conseils“*, se souvient Lisa.

La pose des fenêtres sur le chantier s'est parfaitement déroulée. Les délais de livraison ont été totalement respectés et les poseurs nous ont expliqué toutes les étapes lors de la mise en oeuvre.



RÉNOVATION

UNE MEILLEURE EFFICACITÉ ÉNERGÉTIQUE

CHANGEZ VOS ANCIENNES FENÊTRES
Jusqu'à **30 %** de la chaleur d'une maison s'échappe par des fenêtres trop anciennes.
En les remplaçant, vous allez réaliser des économies d'énergie et gagner fortement en confort.

NOS PARTENAIRES Y ATTACHENT DE L'IMPORTANCE LORS DE LA RÉNOVATION DES FENÊTRES :
Amabilité : accompagnement compétent et facile - de l'étude du projet jusqu'à la pose
Proximité : qualité des produits d'une marque d'origine européenne et installés par des professionnels locaux
Respect des délais : livraison complète dans les délais et mise en œuvre rapide
Propreté : travaux propres sur le chantier
Remplacement rapide des fenêtres : les monteurs travaillent rapidement et soigneusement
Pose professionnelle : chaque fenêtre est testée pour être pleinement fonctionnelle après la pose

Le remplacement de fenêtres est une valeur sûre. Elles améliorent la qualité de l'habitat à long terme. Les experts de la rénovation veillent à la sécurité d'une marque forte, Made in Autriche. En effet, les fenêtres Internorm tiennent leur promesses : des nouvelles fenêtres performantes et personnalisées. Solutions économes en énergie - économiques et respectueuses de l'environnement.











La satisfaction et l'amélioration du confort de notre habitation sont fabuleux.

Andrea & Michael Lengauer

Après









Avant

A la maison avec...

ANDREA ET MICHAEL

Délais respectés, propreté et professionnalisme

Andrea et Michael ont entièrement rénové et aménagé la maison familiale. Ils ont réfléchi pendant environ un an pour une planification détaillée et précise. La rénovation s'est déroulée en toute simplicité et les travaux ont pu être achevés en temps voulu. En cinq mois à peine, la maison traditionnelle s'est transformée en une construction moderne et intemporelle. La transformation a permis d'ajouter de grandes portes-fenêtres coulissantes qui relient les pièces d'habitation à l'extérieur. Résultat : *„plus d'espace, beaucoup de lumière et des propriétaires heureux. Nous sommes fiers d'avoir sauté le pas“*, explique Andrea.

La maison est située en périphérie de la ville, au milieu d'un village tranquille. De nombreuses maisons classiques, généralement à deux étages, ont été construites ici. Les jardins sont naturels, verdoyants et soignés. La maison rénovée du couple est immédiatement remarquée et apporte une certaine fraîcheur dans la banlieue avec son toit plat.

Andrea et Michael se sont construit une toute nouvelle maison sur la base d'une maison qui répond désormais au niveau d'efficacité énergétique de l'habitat moderne. Le couple est heureux : *„La rénovation s'est bien passé. Les grandes fenêtres apportent tellement de lumière et créent un climat agréable.“*

Conseil

Avec une fenêtre en triple vitrage isolant, vous réduisez de manière significative vos frais de chauffage.

POSE

POSEURS CERTIFIÉS QUI GARANTISSENT UNE POSE CONFORME

Nos distributeurs veillent à ce que seuls des poseurs qualifiés et certifiés procèdent à l'installation de fenêtres, de portes et d'éléments de grande surface. En effet, une pose conforme dans les règles de l'art est indispensable pour assurer une utilisation durable et optimale.













INSTALLATION PARFAITE QUEL QUE SOIT LE TYPE DE CHANTIER ET LA TAILLE DES PRODUITS

Qu'il s'agisse d'une petite fenêtre ou d'un grand soulevant-coulissant, une pose professionnelle est essentielle pour chaque fenêtre. En effet, elle est indispensable pour que vos fenêtres fonctionnent parfaitement et vous satisfasse sur le long terme. Cela ne signifie pas uniquement que la fenêtre puisse s'ouvrir et se fermer sans problème. Si la fenêtre n'est pas posée correctement, il peut en résulter des pertes de chaleur et des dommages du bâtiment. C'est précisément entre le mur et la fenêtre que l'on peut perdre le plus de chaleur ; les différences de température engendrent alors de la condensation et dans le pire des cas, des moisissures.



Dans le cas de très grandes fenêtres ou de soulevants-coulissants, la pose est parfois un vrai défi. Beaucoup de mains entraînées doivent travailler ensemble pour que la fenêtre soit placée correctement. Pour Internorm et ses distributeurs, l'installation commence donc dès la planification du projet. Afin que celle-ci se déroule correctement et de manière professionnelle, elle n'est effectuée que par des poseurs formés et certifiés par nos partenaires.

Avec des moyens de transport adéquats et une grue, il est possible de poser des fenêtres de grandes dimensions quasiment partout. Les distributeurs Internorm qualifiés vous conseillent de manière compétente pour tous les souhaits d'architecture personnalisés et réalisent vos idées de conception.



Passif

Un investissement durable
La maison passive assure une température idéale sans aucune variation en hiver et en été et cela, sans système de chauffage.



FENÊTRES POUR MAISON PASSIVE

La notion «maison passive» a été à la base le résultat de quelques expériences en Autriche dans les années 1978, mais c'est essentiellement en Allemagne dans les années 80/90 que le label «Passiv-Haus» fut créé.

L'approche étant de minimiser les besoins énergétiques d'une maison. Au vu de l'évolution, en particulier du coût des matières premières énergétiques et la sensibilité écologique, ce concept était précurseur au niveau de son approche.
En France, la RT2012 était un point de départ, puis la maison basse consommation (BBC), mais aussi l'évolution vers des maisons BEPOS (maison à Energie positive), nous prouve bien que cette approche est une approche d'avenir.

La fenêtre Internorm, au vu de ses performances permet pleinement de répondre à ces exigences.

L'utilisation de la chaleur créée par les rayons du soleil par les fenêtres et la chaleur dégagée par les appareils et personnes est suffisante pour le chauffage. L'énergie thermique nécessaire à une maison passive est de 10 % de celle d'une maison conventionnelle.

L'essentiel de la maison passive
L'exploitation active de l'énergie existante – minimiser les déperditions de chaleur, optimiser les apports de chaleur – est la base de la maison passive. Or, les seuls composants certifiés pour maisons passives ne font pas encore la maison passive elle-même. Le tout est davantage la somme de ses composants. L'interaction des éléments entre eux est tout aussi essentielle.

Une étude complète s'impose (réalisé sur la base du logiciel PHPP) :

- Besoin d'énergie de chauffage < 15 kWh/m2
- Besoin d'énergie primaire (chauffage/eau chaude/appareils domestiques) < 120 kWh/m2
- Résultat du test d'infiltrométrie (blower-door) : n50 < 0,6 h-1

En résumé, le principe d'une construction passive ou/et haute performance, c'est :

- Une isolation maximale
- Une bonne utilisation des apports gratuits solaires (orientation et apport solaire optimisé)
- Une régulation thermique des flux d'air
- Un système de renouvellement de l'air permettant de récupérer les calories sortantes et de réduire les déperditions dues à l'air entrant
- Une étanchéité à l'air très performante
- Une utilisation d'appareils électriques et électroménagers performants
- Un recours systématique aux énergies renouvelables

CONSEILS DU MENUISIER

COMPRENDRE LES DIFFÉRENTES MESURES DE PERFORMANCE D'UNE FENÊTRE

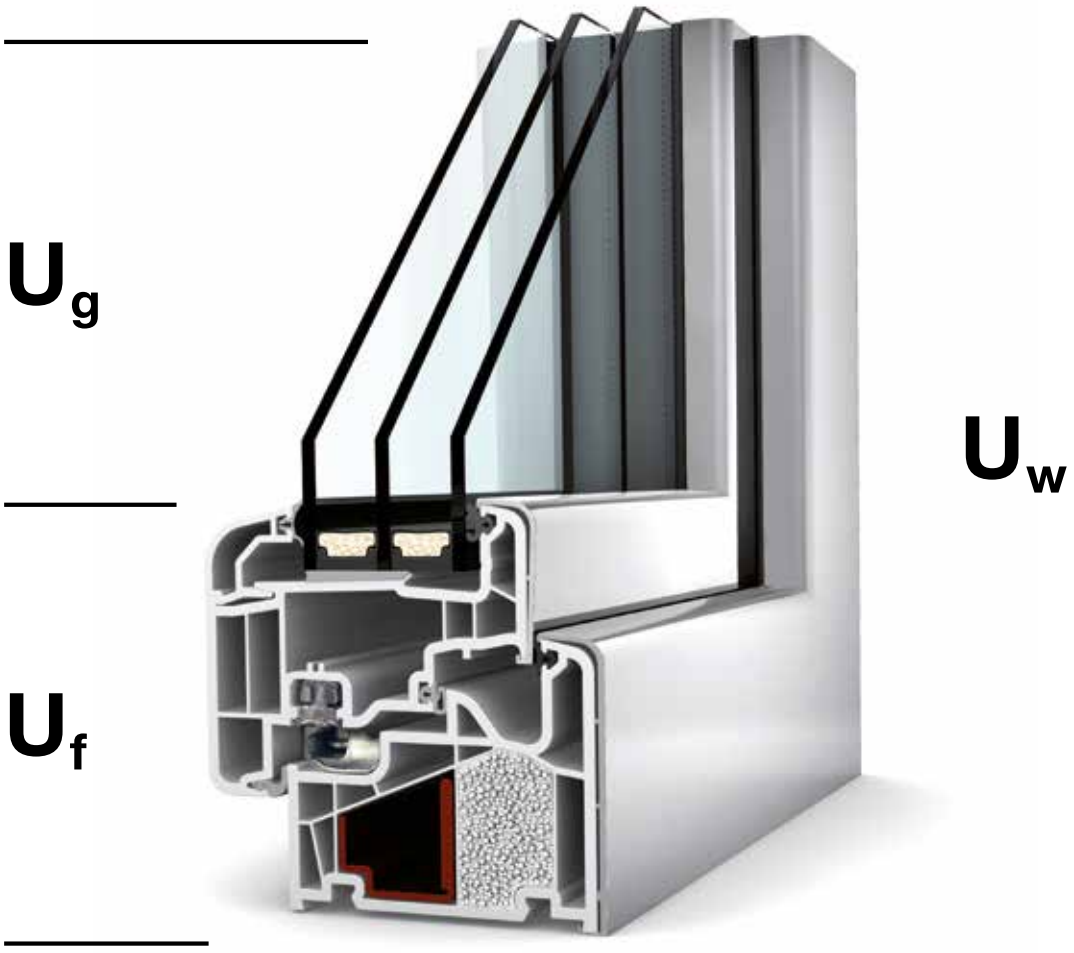

U_g = Isolation thermique du vitrage seul (Glass)

U_f = Isolation thermique du cadre seul (Frame)

U_w = Isolation thermique global de la fenêtre (Windows)

Facteur g = Proportion du flux énergétique solaire que le vitrage laisse passer

R_w = Affaiblissement acoustique en décibels de la fenêtre

S_w = Facteur solaire de la fenêtre complète

Psi = Valeur de l'intercalaire

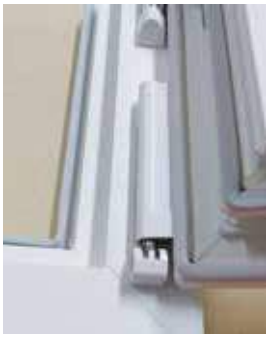

1 Privilégiez toujours **3 joints** plutôt que 2 pour augmenter la performance et protéger la quincaillerie de l'humidité et de la poussière. Joints interchangeables non coupés et non soudés dans les angles.



2 N'hésitez pas à équiper vos fenêtres et portes-fenêtres d'un oscillo-battant. Étanchéité parfaite, ventilation, résistance à l'effraction. Privilégiez des paumelles réglables bi-directionnelles.



3 Pensez au triple vitrage quelle que soit l'exposition (obligatoire RT2020, BBC et Passif). Bonne résistance thermique et bon apport solaire grâce au vitrage ECLAZ.



4 Comme votre pare-brise de voiture, le procédé de collage du **I-Tec Vitrage** apporte une stabilité à votre menuiserie à l'épreuve du temps.

I-tec Vitrage

5 Privilégiez un produit de fabrication certifié ISO 9001 - CE 14351-1.



6 Pour le PVC, optez pour un dormant renforcé avec de l'acier pour une pose optimale.

COLORIS

INTÉRIEUR DE LA FENÊTRE

PVC

	KF 510	KF 520	KF 310 Smart	KF 310	KV 350	KF 410 studio	KF 410 home p.	KF 410 home s.	KF 410 ambiente	KV 440 studio	KV 440 home p.	KV 440 home s.	KV 440 anbiente	KS 430
PVC Blanc	×	×	×	×	×	×	×	×	×	×	×	×	×	×
DÉCOR														
Chêne doré				×	×			×	×			×	×	×
Edelweiss				×	×	×	×	×	×	×	×	×	×	×
Blanc Crème				×	×			×	×			×	×	×
Gris anthracite	×	×		×	×	×	×			×	×			×

Bois

ÉPICÉA lasuré	HF 410	HV 450	HF 310	HS 330
FI500	×	×	×	×
FI501	×	×	×	×
FI502	×	×	×	×
FI503	×	×	×	×
FI505	×	×	×	×
FI506			×	×
FI507			×	×

ÉPICÉA lasuré	HF 410	HV 450	HF 310	HS 330
FI508			×	×
FI509			×	×
FI510	×	×	×	×

ÉPICÉA couvrant	HF 410	HV 450	HF 310	HS 330
FI916	×	×	×	×

MÉLÈZE lasuré	HF 410	HV 450	HF 310	HS 330
LA600	×	×		×
LA604 huilé	×	×		×

CHÊNE lasuré	HF 410	HV 450	HF 310	HS 330
EI700	×	×		×
EI701	×	×		×
EI706 huilé	×	×		×
EI707 huilé	×	×		×

FRÊNE lasuré	HF 410	HV 450	HF 310	HS 330
ES800	×	×		×

NOYER lasuré	HF 410	HV 450	HF 310	HS 330
NU400	×	×		×

EXTÉRIEUR DE LA FENÊTRE

PVC

PVC Blanc

Veuillez prendre note que tous les coloris intérieurs ne sont pas possibles pour toutes les gammes.

Des différences de couleur et de structure peuvent apparaître entre les représentations sur papier et les produits originaux en raison des conditions techniques d'impression et de fabrication.

Votre interlocuteur Internorm se fera un plaisir de vous conseiller et de vous montrer les échantillons originaux des coloris.

Capotage Aluminium

COULEURS STANDARDS*

M916 | HM113 | HM735 | HM906 | HM704 | HM907 | HM712 | HM739 | HM803

HM304 | HM817 | HM605 | HM716 | HM722 | HM819 | HM721

COULEURS hirest***

HF916 | HF113 | HFM11 | HFM12 | HFM14

HF735 | HFM01 | HF704 | HFM02 | HF739

HF712 | HFM03 | HFM04 | HFM05 | HF716

HF819 | HF817 | HFM21 | HFM22

COULEURS HDS**

HDS01 | HDS02 | HDS03

HDS04 | HDS05 | HDS06

HDS07 | HDS08

COULEURS INOX

EL01 Look inox mat | EL02 Look inox brillant

Information

Une multitude de possibilités de coloris grâce au nuancier RAL

* **Laquage haute résistance aux intempéries,** à part M916 (qualité façade).
** Coloris tons bois avec différences de tons possibles.
*** Finitions **HM** (laquage haute résistance), **HF** (laquage finition texturée), **HFM** (laquage finition texturée métallique), utilisation d'une poudre spéciale contre les intempéries.



COLORIS POIGNÉES INTERNORM

- F1 Alu Naturel
- F9 Alu-Acier
- RAL910 blanc
- F9714m noir mat
- Laiton poli
- Chrome satiné
- Chrome/Inox mat
- Laiton mat/Alu-Acier

POIGNÉES

VUE D'ENSEMBLE DE NOTRE GAMME

Les poignées de fenêtre Internorm sont facilement maniables, de forme arrondie, carrées ou plates. A vous de décider quel type de poignée utiliser pour votre intérieur et choisissez celle qui vous convient le mieux dans notre gamme disponible.



Poignée pour soulevant-coulissant G80
Illus. en noir mat
Réf. 36133

Coloris disponibles



Poignée pour soulevant-coulissant Dallas
Illus. en Alu Naturel
Réf. 36424

Coloris disponibles



Poignée pour soulevant-coulissant Softline
Illus. en Alu Naturel
Réf. 32447

Coloris disponibles

REMARQUE : veuillez tenir compte des différentes possibilités selon la gamme et le design des fenêtres. Votre partenaire Internorm se fera un plaisir de vous conseiller sur les combinaisons possibles.



Poignée G80
embase plate
Illus. en Alu Naturel
Réf. 36435

Coloris disponibles





Poignée G80
Illus. en Alu Naturel
Réf. 36404
(Réf. 36505
pour KF310/KF320/KV350)

Coloris disponibles





Poignée G80
verrouillable
Illus. en Alu Naturel
Réf. 36400

Coloris disponibles





Poignée G80 avec
bouton poussoir
Illus. en Alu-Acier
Réf. 36394

Coloris disponibles





Poignée Secustik® G80
Illus. en Alu Naturel
Réf. 36428

Coloris disponibles



Poignée Secustik®
Austin embase plate
Illus. en noir mat
Réf. 36170

Coloris disponibles



SecuForte®
Illus. en noir mat
Réf. 36132

Coloris disponibles



Poignée Secustik® Dallas
Illus. en Alu Naturel
Réf. 36426

Coloris disponibles



Poignée standard
Illus. en Alu Naturel
Réf. 33899
(Réf. 36504
pour KF310/KV350)

Coloris disponibles



Poignée avec bouton
poussoir
Illus. en Alu Naturel
Réf. 33885

Coloris disponibles





Poignée décorative
Bruxelles
Illus. en chrome satiné
Réf. 34592

Coloris disponibles





Poignée Amsterdam
Illus. en Alu Naturel
Réf. 36416

Coloris disponibles





Poignée décorative
Athanai
Illus. en Laiton mat/
Alu-Acier
Réf. 34594

Coloris disponibles





Poignée verrouillable
Illus. en Laiton
Réf. 33886

Coloris disponibles





Poignée décorative
Atlanta
Illus. en Laiton
Réf. 34750

Coloris disponibles





BALCON À LA FRANÇAISE

UN EXTÉRIEUR TOUJOURS ACCESSIBLE

L'architecture moderne se caractérise notamment par de grands vitrages, des fenêtres et des portes fenêtres donnant sur la façade directement. Par souci d'aspect et pour profiter en toute tranquillité de la vue, on renonce souvent à un balcon ou à une terrasse et il n'est pas toujours permis d'en construire dans de nombreuses grandes villes.

Le „balcon à la française" offre une solution idéale tout en conservent la sécurité aux personnes, dans le cas de présence d'ouverture vitrée descendant jusqu'au plancher de la pièce. Il est possible d'utiliser soit un garde-corps vitré, soit des barres (carrées ou rondes). Reportez-vous à la règlementation en vigueur.





Différentes variantes du balcon à la française



Configuration de l’appui en verre VSG avec protection des bords



Configuration avec barre arrondie, acier inoxydable



Configuration avec barre carrée, acier inoxydable


Chinchilla


Linea


UADI


Kathedral martelé


Masterpoint


Altdeutsch K


Ornament 504


Verre armé


Mastercarré


Reflo


Satinato blanc

VERRES DÉCORATIFS

INFORMATIONS IMPORTANTES

Les verres décoratifs présentés ici ne correspondent pas toujours à la réalité en termes de couleur et de structure.
Afin d'éviter tout malentendu, veuillez comparer les échantillons de verres chez votre distributeur Internorm.

Buée sur la face extérieure du vitrage :
Après des nuits froides, les vitres peuvent être embuées à l'extérieur. Présente ponctuellement en intersaison, le matin essentiellement, cela est parfois ressenti comme gênant - mais c'est en fait une garantie de performance thermique du vitrage.

Buée à l'intérieur :
La vapeur d'eau de certaines pièces et plus particulièrement la cuisine, et la salle de bains, augmente l'humidité de l'air intérieur de votre habitation. Si l'on ne dispose pas d'assez d'air frais et donc d'une ventilation correcte, cette humidité peut se révéler sous forme de condensation sur le vitrage face intérieure. Pensez à aérer régulièrement vos pièces.

Vous trouverez davantage de conseils pour éviter la buée, sur notre site Internet ainsi que dans le manuel Internorm, mode d'emploi pour l'entretien, la maintenance et les garanties.

VITRAGE

La plupart des vitrages isolants et des vitrages de sécurité monocouche qui sont incorporés dans des produits Internorm proviennent de notre propre production. Nous avons toujours eu à coeur d'innover et de suivre la tendance avec des solutions innovantes et hautement isolantes pour le verre.

Vitrage de protection thermique
Les revêtements en métal précieux et les gaz rares, tels que l'argon ou le krypton, sont placés dans les interstices de la vitre et assurent une isolation thermique parfaite. Si vous optez pour un vitrage de protection thermique en triple vitrage au lieu d'un double, vous pouvez obtenir jusqu'à 40 % de surfaces vitrés en plus, avec des coûts de chauffage constants.

INTERCALAIRES DE VITRAGES

Internorm propose 2 types d'intercalaires Aluminium ou ISO. L'intercalaire ISO (Warm Edge) est particulièrement intéressant pour augmenter la performance de la menuiserie et pour diminuer les problèmes de condensation au pourtour du verre.



Intercalaire Alu



Intercalaire ISO

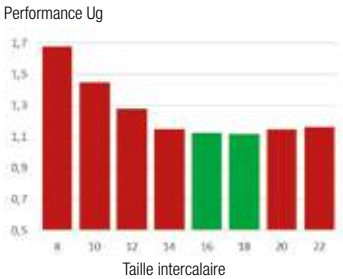

VITRAGES DE SÉCURITÉ

Il existe 2 types de vitrages destinés à la sécurité des biens ou des personnes :
- le vitrage feuilleté est composé de 2 vitres reliées entre elles par des films transparent, ils sont destinés à retarder l'effraction ou à servir de garde-corps.
- le vitrage trempé est 7 fois plus statique et plus dur qu'un verre classique et lorsqu'il se brise, il ne risque pas de blesser les personnes.

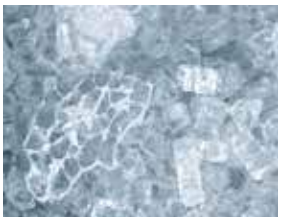

Vitrage trempé : en cas de choc, se brise en mille petits morceaux, évitant les risques de coupure (ex : les vitres latérales de votre voiture)



Vitrage feuilleté : en cas de choc, ne se brise pas, le vitrage reste entier bien que fissuré (ex : le pare-brise de votre voiture)



Vitrage classique : en cas de choc, se brise et risque de blesser les personnes.



ECLAZ® LE VITRAGE PREMIUM

EN STANDARD SUR TOUTES LES FENÊTRES INTERNORM

La lumière du soleil est indispensable pour plusieurs raisons. Le spectre des couleurs et l'intensité de la lumière naturelle plongent les pièces dans des ambiances lumineuses exceptionnelles. La lumière du soleil a un effet **positif sur notre santé**, **augmente la concentration et la productivité tout en apportant du bien-être**. La lumière artificielle ne peut produire cet effet.

Des fenêtres équipées d'un vitrage approprié avec un apport de luminosité suffisant dans l'espace intérieur jouent un rôle important dans le choix de vos produits. Des cadres de fenêtres minces et de grandes surfaces vitrées sont les conditions essentielles de l'architecture moderne. Les fenêtres placées de manière stratégique fournissent aux pièces une lumière correctement dosée. Il est par exemple important de laisser entrer les premiers rayons du soleil dans les chambres à coucher afin de pouvoir démarrer activement la journée.

NOUVEAU : jusqu'à 10% de lumière du jour en plus avec le vitrage Premium ECLAZ®
Pour apporter encore plus de lumière naturelle à votre intérieur, le vitrage Premium ECLAZ® est d'ores et déjà standard chez Internorm. Les rayonnements du spectre lumineux sont diffusés à travers le verre et assurent jusqu'à 10 % de lumière du jour en plus.

LA DIFFÉRENCE EST INDÉNIABLE



Vitrage standard
Les fenêtres avec vitrage standard tiennent les pièces au chaud, mais elles absorbent jusqu'à 25% de la lumière du jour.

Vitrage ECLAZ®
Les fenêtres avec vitrage ECLAZ® sont aussi bien isolées que n'importe quel autre triple vitrage, mais laissent entrer jusqu'à 10 % de lumière du jour en plus dans l'espace intérieur.

Type de vitrage	Double classique	**Double Internorm**	Triple classique	**Triple Internorm**
Type de traitement de couche	Standard	**ECLAZ**	Standard	**ECLAZ**
Epaisseur	24 mm	**24 mm**	48 mm	**48 mm**
Construction	4-16-4	**4-16-4**	4-18-4-18-4	**4-18-4-18-4**
Apport/facteur solaire g (%)	65% ★★★★½	**71%** ★★★★★	54% ★★½☆☆	**60%** ★★★★☆
Transmission lumineuse Tl (%)	82% ★★★★★	**83%** ★★★★★	74% ★★★★½	**77%** ★★★★★
Thermique Ug (W/m²K)	1,1 ★★½☆☆	**1,1** ★★½☆☆	0,5 ★★★★★	**0,5** ★★★★★

LES AVANTAGES EN UN COUP D'OEIL, PAR RAPPORT AUX VITRAGES DU MARCHÉ, ECLAZ® PROPOSE :

Plus de lumière et de transparence

- Le revêtement spécial laisse entrer plus de lumière du jour dans l'espace intérieur et rend celui-ci plus clair et plus accueillant.
- Il permet une vue parfaite de l'extérieur. L'es reflets sont également réduits et la couleur du vitrage côté extérieur est neutre.

Une meilleure santé et productivité

- ECLAZ® équilibre l'horloge interne, régule les phases de sommeil et de réveil, la fréquence cardiaque, la tension artérielle et l'humeur.
- La lumière du jour a un impact considérable sur la productivité et augmente la capacité d'apprentissage et de concentration.

Plus de bonheur et de bien-être

- La lumière du jour a un spectre lumineux équilibré et régule le foyer de sérotonine, qui est responsable du bien-être et de l'énergie vitale.
- Avec 77% de transmission lumineuse, vous bénéficiez d'une plus grande lumière du jour et d'une meilleure santé et bien-être.

Plus d'efficacité énergétique et d'économies sur les coûts de chauffage

- Moins de pertes de chaleur : ECLAZ® isole parfaitement l'espace intérieur et réduit ainsi les coûts de chauffage.
- Plus d'énergie : avec un débit de 60 %, plus d'énergie solaire pénètre dans l'habitat.

Toujours plus en standard

- ECLAZ® est installé en standard sur chaque fenêtre Internorm.
- Vous bénéficiez des avantages de ce vitrage premium sans surcoût.



PROTECTION SOLAIRE ET MOUSTIQUAIRES

DE NOMBREUSES VARIANTES ET COMBINAISONS POSSIBLES.

Les protections solaires ainsi que les moustiquaires complétent les fonctions de la fenêtre.
Plusieurs solutions permettent de s‘adapter au design et à votre façade.

Stores intégrés : une protection visuelle et une protection contre la chaleur grâce à une Jalousie intégrée dans la fenêtre.

Store intérieur : monté directement sur le vantail de la fenêtre, le cache peut être adapté à la couleur de la face intérieure de la fenêtre.

Brises-soleil (BSO) : une protection optimale contre la chaleur particulièrement préconisée pour les grandes surfaces vitrées.

Volets rénovation : en caisson à pan coupé, s‘harmonisant avec tous types de bâtiments.

Volets roulants intégrés : caisson monobloc en PVC directement intégré sur la fenêtre pour le neuf comme pour la rénovation.

Moustiquaires : fixe, enroulable, ouvrant à l‘anglaise, accordéon ou coulissante.

Volets battants : volets en Aluminium déclinés sous différentes formes et couleurs.





Brise-soleil



Volets rénovation



Volets roulants intégrés



Stores intégrés



Stores intérieurs



Moustiquaire enroulable



Moustiquaire ouvrant à l'anglaise



Moustiquaire coulissante



Moustiquaire accordéon



Volets battants

RÉCAPITULATIF DES GAMMES

	PVC				
					
	KF 310	**KF 320**	**KF 410**	**KF 510**	**KF 520**
Performance thermique					
Vitrage ECLAZ® en W/m²K	U_w = 0,76	U_w = 0,72	U_w = 0,71	U_w = 0,71	U_w = 0,70
Performance phonique (en dB)	33 – 45	35 – 45	34 – 45	34 – 46	33 – 46
Sécurité	RC1N, RC2	RC1N, RC2	RC1N, RC2	RC2, RC3	RC2, RC3
Ferrage	apparent	invisible	invisible	invisible, à clapet	invisible, à clapet
Dimensions en mm					
Epaisseur dormant	71	71	90	90	90
Largeur dormant-ouvrant	107	97	113	95	85
Largeur battement	119	100	133	100	96
Largeur meneau	170	154	187	147	148
Modèles possibles					
Fenêtre standard (fixe, ouvrant, soufflet)	•	•	•	•	•
Coulissant translation	•	•	•	•	
Porte d'entrée	•	•	•	• (Euronut)	
Designs disponibles	home soft ambiente	studio	home pure home soft ambiente	home pure	studio
Plus d'informations page	36	38	40	42	44

PVC/ALUMINIUM

			 NEW			
KF 310	**KF 320**	**KF 410**	**KF 510**	**KF 520**	**KV 350**	**KV 440**
U_w = 0,76	U_w = 0,72	U_w = 0,71	U_w = 0,71	U_w = 0,70	U_w = 1,1	U_w = 0,78
33 – 45	35 – 45	34 – 45	34 – 46	33 – 46	38 – 44	39 – 45
RC1N, RC2	RC1N, RC2	RC1N, RC2	RC2, RC3	RC2, RC3	RC1N, RC2	RC1N, RC2
apparent	invisible	invisible	invisible, à clapet	invisible, à clapet	apparent	invisible
74	74	93	93	93	74	93
107	97	113	95	85	112	118
119	100	133	100	96	130	144
170	154	187	147	148	181	198
•	•	•	•	•	•	•
•	•	•	•			
•	•	•	• (Euronut)			
home pure home soft ambiente	studio	studio home pure home soft ambiente	home pure	studio	studio home pure home soft ambiente	studio home pure home soft ambiente
36	38	40	42	44	46	48

BOIS/ALUMINIUM

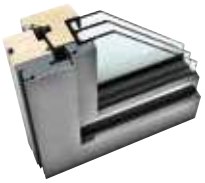

HF 310



HF 410

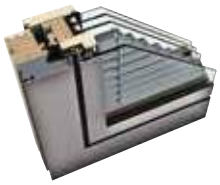

HV 450

	HF 310	HF 410	HV 450
Performance thermique en W/(m²K)			
Vitrage ECLAZ®	U_w = 0,69	U_w = 0,71	U_w = 0,97
Performance phonique (en dB)	33 – 46	33 – 45	41 – 46
Sécurité	RC1N, RC2	RC1N, RC2	RC1N, RC2
Ferrage	invisible	invisible	invisible
Dimensions en mm			
Epaisseur dormant	85	85	85
Largeur dormant-ouvrant	114	108	108
Largeur battement	134	124	124
Largeur meneau	173	173	173
Modèles possibles			
Fenêtre standard (fixe, ouvrant, soufflet)	•	•	•
Coulissant translation	•	•	
Porte d'entrée	•	•	
Designs disponibles	studio home pure home soft ambiente	studio home pure home soft ambiente	home pure home soft ambiente
Plus d'informations page	50	52	54

COULISSANTS



KS 430



HS 330



HX 300

Performance thermique en W/(m²K)			
Vitrage ECLAZ®	U_w = 0,68	U_w = 0,73	U_w = 0,74
Performance phonique (en dB)	33 – 43	32 – 40	34 – 47
Sécurité	RC1N, RC2	RC1N, RC2	–
Dimensions en mm			
Epaisseur dormant	200/203	209	100
Largeur dormant-ouvrant	169	178	108
Largeur battement	173	222	–
Largeur meneau	–	–	91,8/111,8
Plus d'informations page	62	63	58





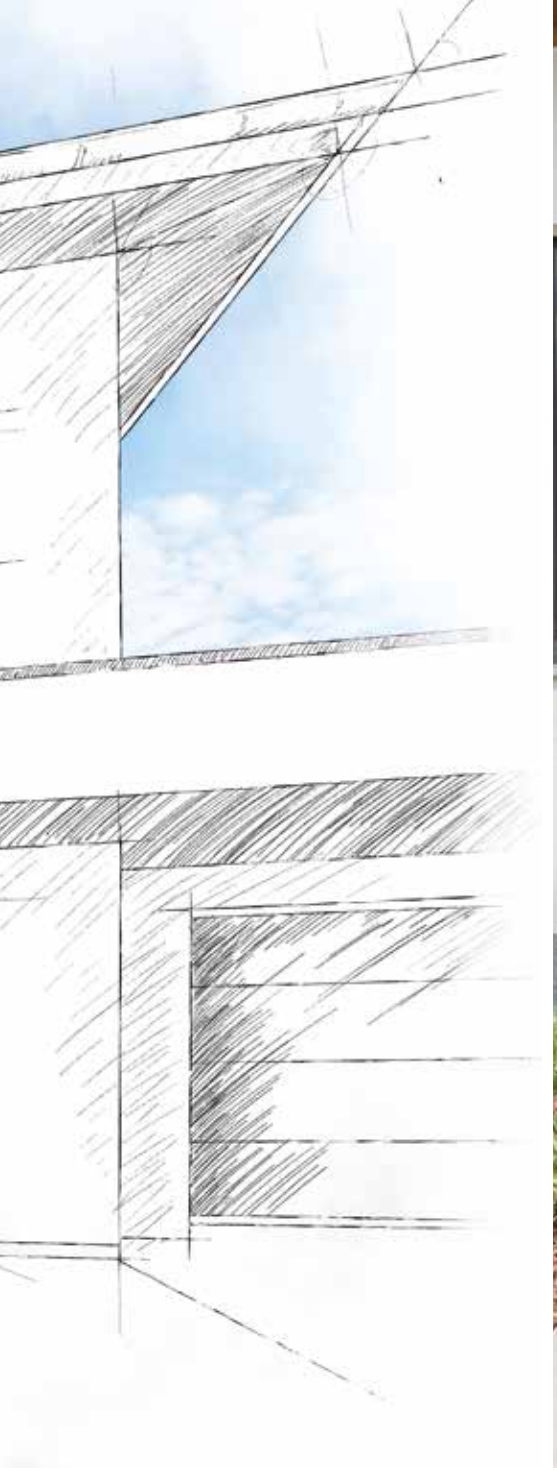



UNE PORTE D‘ENTRÉE ADAPTÉE À VOTRE HABITATION

PORTES PVC-PVC/ALU

CARACTÉRISTIQUES TECHNIQUES

– Dormant de 71 ou 90 mm
– Disponible en double ou triple vitrage selon gamme et design
– Vitrage décor ou sécurité
– Finitions intérieures compatibles avec les fenêtres KF 310, KF 320, KF 410 et KF 510 (Euronut)
– Coloris du capotage Alu ext selon gamme complète Internorm
– Seuil à rupture thermique
– Paumelles 3D réglables
– Serrure à relevage (DTSM) ou serrure semi-automatique (NT)
– Poignée béquille selon gammes
- Multi-points de fermeture
- Vitrage collé

Isolation thermique Ud
jusqu'à 0,69 W/m²K

Isolation acoustique
jusqu'à 46 dB







Becs de canes pour un maintien parfait

Galets champignons pour une bonne sécurité

Bec de cane et pêne de cylindre

Becs de canes pour un maintien parfait

POIGNÉES DOUBLE BÉQUILLES

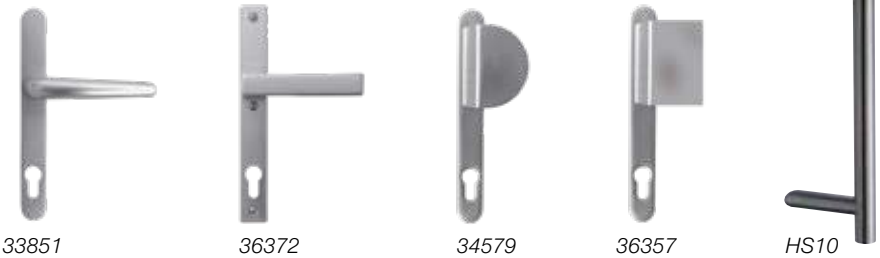

33851 *36372* *34579* *36357* *HS10*

PORTES BOIS/ALU

CARACTÉRISTIQUES TECHNIQUES

– Dormant de 85 mm
– Disponible en double ou triple vitrage selon gamme et design
– Technologie I-Tec Core (HF 410)
– Vitrage décor ou sécurité
– Essences et finitions intérieures compatibles
avec les fenêtres HF 310 et HF 410
– Coloris du capotage Alu ext selon gamme complète Internorm
– Seuil à rupture thermique
– Paumelles 3D réglables
– Serrure à relevage (DTSM) ou serrure semi-automatique (NT)
– Poignée béquille selon gammes
- Multi-points de fermeture
- Vitrage collé

Isolation thermique Ud
jusqu'à 0,69 W/m²K

Isolation acoustique
jusqu'à 46 dB









Becs de canes pour
un maintien parfait

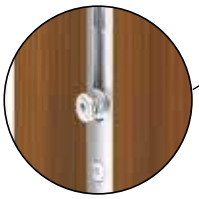
Galets champignons
pour une bonne
sécurité

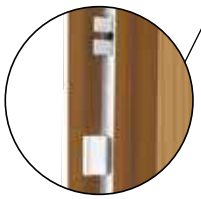
Bec de cane
et pêne de cylindre


Becs de canes pour
un maintien parfait



VITRAGES


Chinchilla


Masterpoint


Verre armé


Linea


Mastercarré


Kathedral
martelé


UADI


Satinato
blanc


Ornament
504


Altdeutsch K


Reflo

Présentation non exhaustive de notre gamme de portes d'entrée. Pour plus de détails, se reporter aux documentations spécifiques.

Les nouvelles portes Internorm de designer



UN DESIGN PRESTIGIEUX À L'ÉLÉGANCE INTEMPORELLE



Un design d'une toute autre dimension : c'est ce que le designer Denis Vesel a créé avec les nouvelles portes d'entrée Internorm. Avec la conception de ces portes, il a su concrétiser sa vision d'une excellence intemporelle, de l'idée initiale jusqu'au produit fini, en passant par ses premières ébauches, il est parvenu à créer un design qui fait forte impression : *« Mon ambition était de créer une nouvelle dimension de design qui plairait aux clients. L'aspect de la porte doit être naturel, inspirant et rendre l'entrée de chaque maison unique ! »*

design.VD



Une approche minimaliste pour un design moderne. La poignée est cachée et encastrée dans le panneau de la porte, ce qui lui apporte un aspect épuré et élégant. L'ouverture de la poignée est légèrement incurvée aux deux extrémités pour créer une sensation de douceur et évoquer plus de grandeur et d'élégance. Les finitions vont de l'Aluminium à l'aspect classique jusqu'au décor bois.

design.VP



Une apparence élégante et chaleureuse grâce à des lignes douces et une poignée encastrée : cette porte d'entrée promet un design gracieux, s'adaptant aux designs classieux et simples. Ici aussi, son aspect peut être personnalisé grâce à différentes combinaisons de couleurs.

design.VK



Le design minimaliste, associé à un choix de coloris et de finitions assorties, fera de votre porte la carte de visite de votre maison. La principale caractéristique du design est constituée de deux bandes latérales qui créent un effet visuel unique. Le design symétrique donne une impression de précision et d'élégance. La poignée renforce ce sentiment et contribue à l'esthétisme de la porte. Les différentes possibilités de combinaisons de couleurs permettent de créer une apparence minimaliste et avant-gardiste.

design.VG



Des détails gracieux, des incrustations discrètes et une barre de porte apparente attire le regard. Le design moderne et esthétique de la porte est encore plus élégant avec une finition aux couleurs neutres ou des matériaux naturels. La poignée court tout le long de la porte, ce qui la fait paraître plus haute et plus épurée. La possibilité de choisir différentes combinaisons de couleurs ou de finitions, permet de personnaliser son apparence pour qu'elle s'intègre aussi bien dans un design de maison sobre que dans un design avant-gardiste.

design.VN



Un mélange de design épuré caractérise l'aspect de cette porte d'entrée. Les fines ouvertures vitrées et disposées verticalement ajoutent du dynamisme pour créer une sensation de grandeur et d'espace. La poignée placée horizontalement apporte un certain confort d'utilisation à la porte ainsi qu'une dynamique supplémentaire. Des tons gris classiques, une décoration élégante de couleur noire ou bois, le choix des finitions et des coloris ouvre la voie à de nombreuses combinaisons possibles avec d'autres éléments de design de la maison.



LE SENTIMENT D'UN **DESIGN** UNIQUE



PORTES ALU

AT 500

Ouvrant standard avec panneau parclosé
Profil 3 chambres avec mousse isolante

Isolation thermique Ud	jusqu'à 0,91 W/m²K
Isolation phonique	jusqu'à 40 dB
Epaisseur dormant	93 mm



AT 510

Décalage intérieur et extérieur
Profil 3 chambres avec âme en verre isolant

Isolation thermique Ud	jusqu'à 0,98 W/m²K
Isolation phonique	jusqu'à 38 dB
Epaisseur dormant	93 mm



AT 520

Décalage intérieur et extérieur
Profil 3 chambres avec mousse isolante

Isolation thermique Ud	jusqu'à 0,81 W/m²K
Isolation phonique	jusqu'à 32 dB
Epaisseur dormant	93 mm

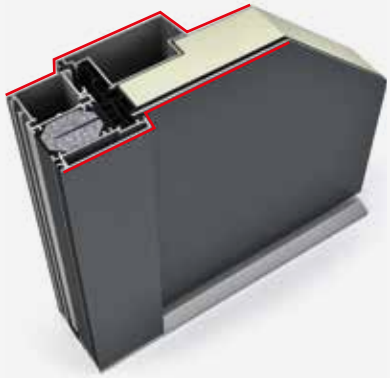

AT 530

Affleurant intérieur et extérieur
Profil 3 chambres avec mousse isolante

Isolation thermique Ud	jusqu'à 0,75 W/m²K
Isolation phonique	jusqu'à 34 dB
Epaisseur dormant	93 mm



AT 540

Totalement affleurant intérieur et extérieur
Profil 3 chambres avec mousse isolante

Isolation thermique Ud	jusqu'à 0,78 W/m²K
Isolation phonique	jusqu'à 35 dB
Epaisseur dormant	93 mm



PORTES BOIS/ALU

HT 400

Affleurant intérieur et extérieur
Isolation avec mousse isolante

Performance thermique Uw	jusqu'à 0,73 W/m²K
Affaiblissement acoustique	jusqu'à 34 dB
Epaisseur dormant	85 mm



HT 410

Totalement affleurant intérieur et extérieur
Isolation avec mousse isolante

Performance thermique Uw	jusqu'à 0,58 W/m²K
Affaiblissement acoustique	jusqu'à 34 dB
Epaisseur dormant	121 mm



Caractéristiques identiques à toutes les gammes :
- 3 joints
- Seuil rupture thermique
- Profil avec mousse isolante (sauf AT510, HT400 et HT410)
- Verrouillage multi-points
- Sécurité jusqu'à RC3

Présentation non exhaustive de notre gamme de portes d'entrée.
Pour plus de détails, se reporter au catalogue Portes 2022.

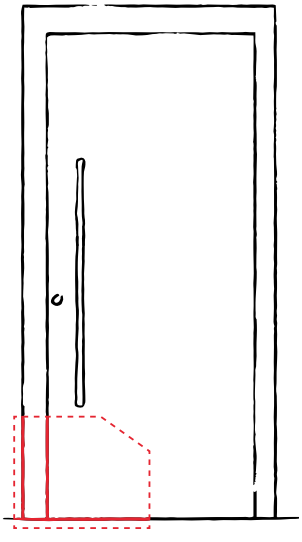





1ÈRE MARQUE EUROPÉENNE DE FENÊTRES

UNE ENTREPRISE FAMILIALE FORTE



3ème GENERATION
Christian Klinger, Anette Klinger,
et Stephan Kubinger

Internorm est une entreprise familiale depuis plus de 90 ans. La serrurerie, créée par un seul homme est devenue la plus grande marque de fenêtres à l'échelle internationale.

Plus de 27 millions d'unités de fenêtres et de portes - 100 % Made in Autriche - ont quitté nos trois usines de production à Traun, Sarleinsbach et Lannach. De la naissance de la fenêtre en PVC à la production de fenêtres en Bois/Aluminium, en passant par les innovations modernes en matière de haute technologie et de design, notre entreprise familiale se démarque à l'échelle européenne. Un développement technique et des innovations constantes font de nous des pionniers dans ce secteur.

Nos 1974 collaborateurs européens sont des spécialistes qui agissent avec beaucoup de passion, d'inventivité et d'amour du détail. Avec plus de 1300 distributeurs dans 21 pays, nous vous garantissons une qualité de produit parfaite et une qualité de service haut de gamme.



NOUS VOUS GARANTISSONS UN SERVICE UNIQUE

EN TANT QUE PREMIÈRE MARQUE DE FENÊTRES EN EUROPE

Présent depuis 2001 en France, Internorm travaille exclusivement avec un réseau de professionnels et de poseurs qualifiés dans le domaine de la menuiserie.





Avec une trentaine de collaborateurs, Internorm assure sa présence en France depuis son siège à Sausheim près de Mulhouse en Alsace. Centre de formation, Internorm forme tout au long de l'année ses distributeurs pour assurer un service et une prestation optimale.

Il y a forcément un professionnel Internorm près de chez vous !



Un distributeur proche de chez vous qui assure un service de proximité et un suivi professionnel.



TRAUN/HAUTE-AUTRICHE
Production de portes, de fenêtres PVC, produits Aluminium et vitrage isolant, centre d'essai - siège social de Internorm/groupe IFN



SARLEINSBACH/HAUTE-AUTRICHE
Assemblage PVC, vitrage isolant et extrusion



LANNACH/STYRIE
Production produits Bois/Aluminium

NOS USINES
100 % MADE IN AUTRICHE

Dans nos trois usines de production en Autriche (Traun, Sarleinsbach, Lannach), nos collaborateurs fabriquent les fenêtres et portes de vos rêves.
Un concept révolutionnaire alliant économie et écologie : la conception globale des gammes de fenêtres est entièrement entre nos mains, de la recherche et du développement à la logistique en passant par l'extrusion, l'assemblage, la production de verre isolant le recyclage et les technologies de fabrication les plus modernes et sophistiquées.

Nos collaborateurs sont des spécialistes du détail, passionnés et créatifs. Le département de recherche de la société développe en permanence de nouveaux produits et technologies pour vous offrir encore plus de confort et de sécurité.





Un transport unique en son genre
Départ usine par ferroutage en containers et livraison par camions spécialement aménagés, sans emballage inutile. *L'écologie et le développement durable sont au coeur de l'ensemble des réflexions menées par Internorm.*

GARANTIES

En sa qualité de leader européen en fabrication de fenêtres et portes, Internorm est riche d'une expérience de 90 ans en matière de développement de produits et d'assurance de qualité. Notre nom est synonyme de produits d'une fiabilité exceptionnelle et d'une durée de vie élevée. Voici nos garanties :

Garantie **2 ANS**

- Sur les volets roulants, BSO, volets battants et Jalousies (sauf motorisations : 5 ans)

  Les pièces en mouvement (tablier de volet roulant, lame de BSO, lame de jalousie ou toile de moustiquaire) soumis à un risque de détérioration par suite d'une mauvaise manipulation, d'un mauvais réglage ou pour des raisons météorologiques ne seront pas pris en garantie.

Garantie **3 ANS**

- Contre les décolorations et l'apparition de fissures de surfaces de profils de stores à rouleaux en PVC.
- Contre les décolorations et l'apparition de fissures aux surfaces éloxées ou thermolaquées de profils de stores à rouleaux et de jalousies en aluminium.
- Sur le fonctionnement des ferrements de fenêtre et de porte sous réserve du respect des directives de montage et d'entretien Internorm.

Garantie **5 ANS**

- Contre les corrosions de poignées de portes d'entrée dotées d'une couche en PVD lors de l'absence de dommages mécaniques.
- Contre les changements de couleurs et les formations de fissures dans les panneaux décors des portes d´entrées. Aucune garantie pour tous changements de l´optique des surfaces suite aux salissures ou encrassement.
- Les moteurs de volets roulants et BSO

Garantie **10 ANS**

- Contre les décolorations et l'apparition de fissures aux surfaces de profils de fenêtres et portes en PVC blanc.
- Contre les décolorations et l'apparition de fissures aux surfaces de profils de fenêtres et portes en PVC capotés du côté intérieur.
- Contre les décolorations et l'apparition de fissures sur les surfaces éloxées ou thermolaquées de profils de fenêtres et de portes en aluminium.
- Contre la buée entre les vitrages isolants avec intercalaire ISO ou en aluminium.
- Sur la fonction de l'association des matériaux bois, mousse thermique et profils en aluminium pour les modèles HF 310 et HV 350, sous réserve de l'application des conseils de montage et d'entretien indiqués par Internorm.
- Sur la fonction du collage et de l'étanchéité de vitrage isolant avec les profils de fenêtres pour les modèles HF 310 et HV 350, sous réserve de l'application des conseils de montage et d'entretien indiqués par Internorm.
- Sur le collage des petits bois à coller.

Garantie de travaux **30 ANS**

De plus, Internorm se porte garant que les produits Internorm puissent être remis en état de manière régulière par nos spécialistes (pièces d'origine non obligatoires) et que leur fonctionnement intégral soit garanti pendant une période de 30 ans sous réserve d'absence de dommages physiques des cadres (=cadre et vantail). Le délai de garantie de 30 ans commence à la date de production. Les prestations et matériaux nécessaires ainsi que les heures de travail seront facturés aux taux en vigueur au moment de l'intervention.

Garanties / Extrait :
Le texte intégral de nos garanties, les conditions de prestations de garantie et les démarches nécessaires en cas de défaillance figurent dans le manuel Internorm. Vous recevez ce manuel lors de la livraison de nos produits. Vous pouvez également le demander à votre distributeur Internorm.

ENGAGEMENT

98 % DE SATISFACTION CLIENT ET DES COMPÉTENCES EN MATIÈRE DE CONSEIL

LES 10 ENGAGEMENTS INTERNORM

Disponibilité - Nous sommes facilement joignables et disponibles pour convenir ensemble d'un rendez-vous.

Showroom - Notre showroom vous offre un bon aperçu de l'ensemble de nos produits. Cela vous permettra de vous guider dans votre choix, le tout dans une ambiance agréable.

Écoute - Nous accordons beaucoup d'importance à votre projet, nous sommes toujours aimables, prévenants et restons à votre écoute pour répondre à vos besoins.

Conseil - En bon professionnel, nous vous conseillons sur l'ensemble des produits et des prestations afin de vous permettre de faire plus facilement votre choix. Nous vous proposons également un large choix d'accessoires.

Délais - Notre offre vous est transmise dans les délais convenus et doit correspondre exactement à ce qui a été défini lors de votre choix.

Offre - L'offre est présentée de manière claire et étudiée avec vous pour répondre à vos éventuelles questions.

Pose - Nous livrons et réalisons l'installation des produits commandés dans les délais prévus et en parfait état.

Poseurs - Tous les travaux sont réalisés de manière propre et ordonnée par une équipe de monteurs compétents.

Contrôle - Nous nous engageons à reprendre contact avec vous dans un délai raisonnable après l'installation pour nous assurer que les prestations vous conviennent.

Suivi - Nous répondons immédiatement et précisément à toutes vos questions et requêtes.

CERTIFICATIONS ET DISTINCTIONS

Organisme qualité autrichien

Logo normalisé du marquage CE (Norme européenne)

Bureau de contrôle

Produktqualität
Kunststofffenster
EN 14351-1 : 2006
Nr. : 191 6025173

Laboratoire de contrôle Allemand (équivalent au CSTB)

Laboratoire de contrôle Autrichien (équivalent au CSTB)

Label de qualité RAL
Ral : Organisme de contrôle allemand

Ral : Organisme de contrôle allemand
RAL Vitrage : Validation de la norme EN 1279

Ral : Organisme de contrôle allemand
RAL PVC : Validation de la norme EN 12608

Label PEFC
Gestion durable du bois

TRIPLE VITRAGE
40 ANS D'EXPÉRIENCE

MEILLEUR TEST
BLOWER DOOR

ADAPTÉ AUX MAISONS
BBC ET PASSIVES

MOTEUR ELERO
TECHNOLOGIE ET
FIABILITÉ ALLEMANDE

En raison de particularités d'impression et de techniques de fabrication, des différences entre les coloris au choix proposés et les produits originaux sont possibles. Votre distributeur Internorm vous montrera volontiers les échantillons de coloris originaux. Les couleurs et structures de vitrages à motifs ne peuvent pas toujours être représentées de manière conforme aux originaux. Afin d'éviter des malentendus, veuillez comparer les échantillons de verre auprès de votre distributeur Internorm.

Sous réserve de modifications techniques, de fautes de syntaxe et d'impression.

La société Internorm International GmbH est partenaire de licence ARA. Notre numéro de licence est 4477.

IMPRESSION

Éditeur : Internorm International GmbH, Ganglgutstrasse 131, A-4050 Traun

Photos : Studio Hoflehner, A-4600 Wels | studio46, A-4863 Seewalchen am Attersee
Isa Stein, Studio für Kunst und Architektur, A-4020 Linz | Bernhard Hörtnagl, A-6020 Innsbruck
Internorm International GmbH, A-4050 Traun

Mise en page et Litho : Internorm International GmbH, A-4050 Traun - Aude Richard graphiste Internorm France
Impression : PARMENTIER IMPRIMEURS 1 rue Gutenberg 67610 LA WANTZENAU



ENTRETIEN DES PRODUITS

Les produits Internorm nécessitent peu d'entretien et sont faciles à nettoyer. Si vous respectez les recommandations en matière de nettoyage, d'entretien et de maintenance, vous profiterez pleinement et longtemps de vos produits Internorm. Suivre les conseils d'entretien vous permettra de conserver des surfaces impeccables et des joints bien étanches et également de permettre un bon fonctionnement des ferrures.

- Utilisez exclusivement les produits d'entretien Internorm spécifiques disponibles chez votre distributeur. Sachez que des produits dont la composition est inconnue provoquent souvent des détériorations à long terme.

- Les éléments extérieurs sont exposés non seulement aux intempéries mais également de plus en plus à la fumée, aux gaz d'échappement des usines et aux poussières agressives. Lorsqu'ils sont associés à l'eau de pluie ou à la rosée, les dépôts de ces matières peuvent endommager les surfaces et modifier leur aspect.
  Les éléments extérieurs doivent par conséquent être nettoyés (au moins deux fois par an ou plus souvent selon le degré de saleté, l'environnement et la situation de pose) afin d'éviter que ces dépôts ne s'incrustent. Plus tôt vous enlevez les saletés de la surface, plus le nettoyage est facile.

- Respecter les indications supplémentaires de votre guide de garantie, d'entretien et de maintenance ainsi que les conseils d'utilisation et de sécurité qui figurent sur chaque produit d'entretien et de nettoyage.

N'hésitez pas à contacter votre distributeur Internorm pour avoir plus d'informations sur les produits et le contrat d'entretien (documentation détaillée disponible sur demande).





Entretien quincaillerie, joints d'étanchéité, nettoyant revêtement PVC et Alu

Internorm®

90 ANS

D'INNOVATION
DE PERFORMANCE
DE FIABILITÉ
ET DE QUALITÉ

Internorm Fenêtre SAS
10 Rue Alcide de Gasperi - Zone Espale
BP 20073
F - 68392 SAUSHEIM CEDEX
Tel. : +33 (03) 89 31 68 10
E-Mail : sausheim@internorm.com

www.internorm.fr

Votre distributeur

01/2022